NETSUREN

安全を吊る ネツレンクランプ®

Vol.12

総合カタログ

細目仕様の登場で
噛み込み傷が浅くなりました

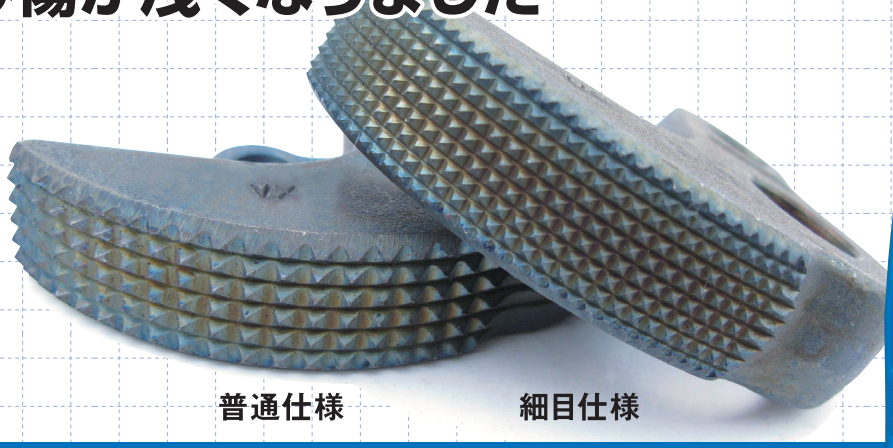

《特徴１》噛み込み傷が普通仕様に比べて浅くなりました（当社比較）

《特徴2》噛み込み傷の手入れが普通仕様に比べて容易になりました

《特徴3》手直し工数の削減ができます

※以上当社普通仕様と比べて

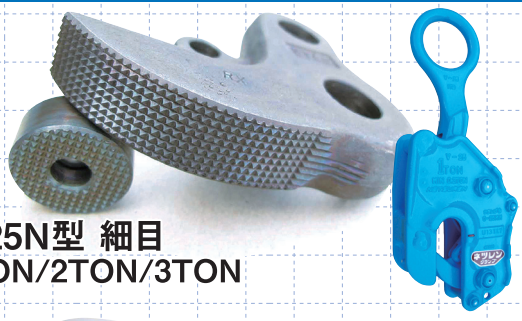

V-25N型 細目
1TON/2TON/3TON

EASY型（O型・S型共）細目
1TON/2TON/3TON

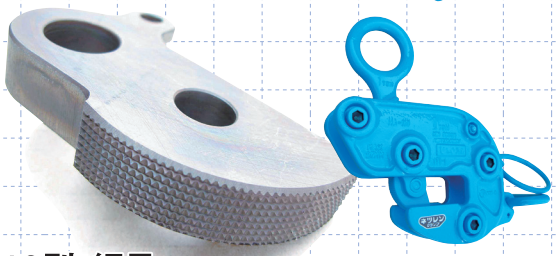

HA-110型 細目 1TON/2TON/3TON

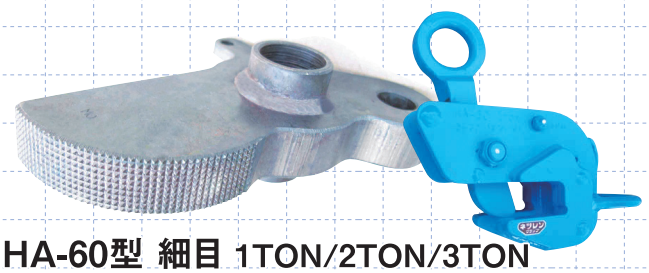

HA-60型 細目 1TON/2TON/3TON

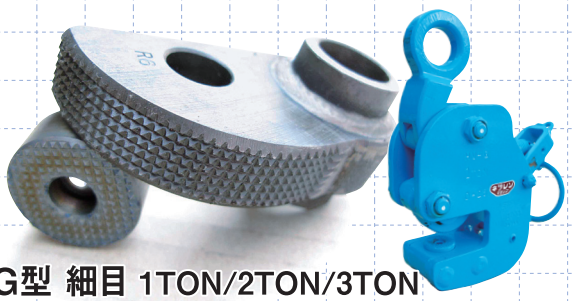

HV-G型 細目 1TON/2TON/3TON

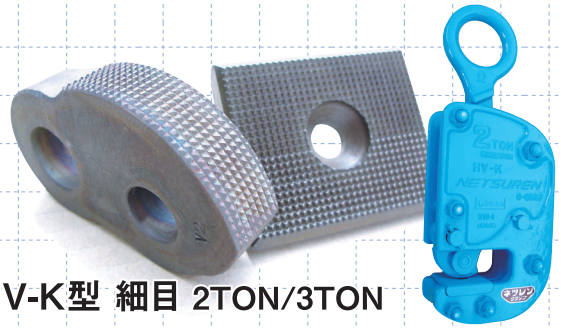

HV-K型 細目 2TON/3TON

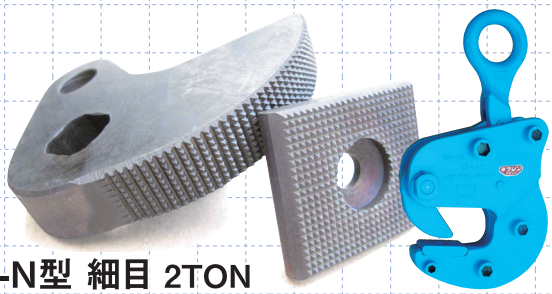

HV-N型 細目 2TON

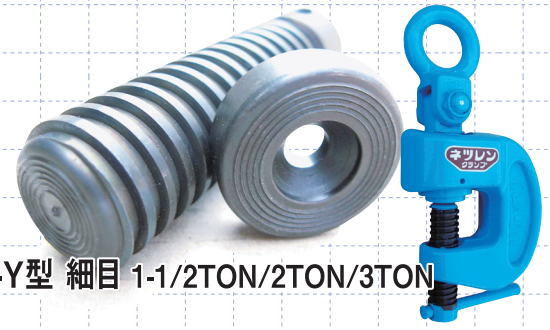

HP-Y型 細目 1-1/2TON/2TON/3TON

超強力スクリュークランプ

HS-75型/HS-100型

使用最大締付荷重
HS-75　5TON
HS-100　6TON

特 長

①本体は理想的な設計により、精密型打鍛造と熱処理調質により、高い強靭性があります。

②使用最大締付荷重を加えても、あご部は永久変形を起こしません。

③ボルトはメートル台形ねじで熱処理調質していますから強靭です。

④ボルトの頭部は六角になっており、丸棒ハンドル、スパナ、各種レンチ等の締付具で自在に使用することができます。

商品掲載ページ　P.69

ウェッジ金矢（クサビ）

平型(FLAT TYPE)
WF-180型

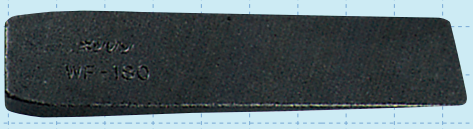

L型(L TYPE)
WL-250型

用 途

造船・鉄構・橋梁・建設・プラント工事の
◎鋼板溶接の目違い修正に…
◎機器の設置のレベル出しに…
◎構造物の仮設のカマシに…

特 長

○精密型打鍛造による製品です。

商品掲載ページ　P.69

もっと安全に、もっと快適に、未来を吊り続けます。

創業140有余年の伝統と、新しい鍛造技術が生んだネツレンクランプ。
国産第1号として生まれ、産業界の過酷な現場で育ったネツレンクランプ。
おかげさまで、ネツレンクランプの高い安全性は、鉄鋼・造船・橋梁・建築・土木など、あらゆる分野で信頼をいただいております。
市場のニーズにお応えして開発したクランプは、設計・鍛造・機械加工・熱処理・組立て・検査に至る一貫した生産システムと徹底した品質管理（ISO9001認証取得）から生まれます。高い品質と責任をもって、皆様の信頼にお応えします。

社　　是

愛される人となり
愛される会社となり
愛される製品を造り
社会に貢献する

ネツレンクランプのすぐれた特長

①ネツレン竪吊クランプ（V-25型N・L）はフール・プルーフ（ポカ除け）の思想から設計開発したワンタッチ安全ロック式のクランプで他社にはない独特の機構をもち、玉掛け作業の安全性に高い信頼をいただいております。
②ネツレンクランプは吊上げ荷重の増加に応じて、強力につかむため、正常な運搬作業において外れることはありません。
③安全重視の設計と軽量で取扱いが簡単です。
④すべてのネツレンクランプは、各部に適合した特殊合金鋼を使用し、精密な型打鍛造又は自由鍛造後、精度の高い機械加工をしています。
⑤加工後の適切な熱処理調質により高い強靭性があります。
⑥ネツレンクランプの純正部品は互換性があり、誰でも簡単に交換することが出来ます。（但し取扱い方や点検・整備の知識をもった方）

工場所有権	
特許・実用新案・意匠登録	55件
同上出願中	43件
商標登録	15件

Index

※作業方法に適合するクランプをお選びください。
①吊上物の重量＝クランプの基本使用荷重。　③吊上物の形状＝クランプのくわえ深さ寸法。
②吊上物の厚さ＝クランプの口幅範囲。　④吊上物の状態＝竪吊りか横吊りか。

CLAMP　竪吊クランプ

区分	竪吊クランプ V-25-N 型（ワンタッチ安全ロック式）	竪吊クランプ V-25-L 型（ワンタッチ安全ロック式）	竪吊クランプ V-25- 広口型（ワンタッチ安全ロック式）	竪吊クランプ V-25-ELC 型（手動ロック式）	竪吊クランプ MK-V 型	無傷竪吊クランプ FL-VA 型（手動ロック式）	無傷竪吊クランプ FL-V 型（安全歯カム付）
品名					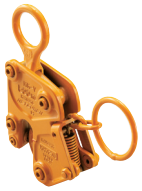		
吊り方	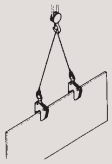	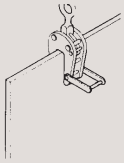	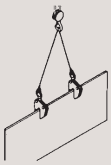	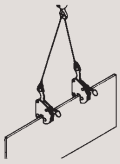	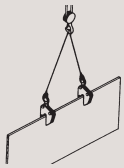	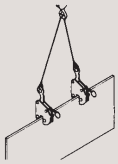	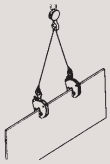
基本使用荷重	1/2～10TON	1～10TON	1/2TON	1～3TON	500KG	1/2～3TON	1/2～5TON
範囲	0～75mm	0～75mm	10～60mm	0～40mm	0～20mm	3～32mm	0～50mm
ページ	23 24		25	26	27	28	29 30

CLAMP　横吊クランプ

区分	横吊クランプ EASY-O 型	横吊クランプ EASY-S 型	横吊クランプ HA-110 型（手動ロック式）	横吊クランプ HA-60 型（手動ロック式）	横吊クランプ HV-N 型	無傷横吊クランプ FL-H 型（手動ロック式）	竪吊・横吊兼用クランプ HV-K 型	竪吊・横吊兼用クランプ HV-G 型
品名								
吊り方	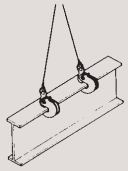	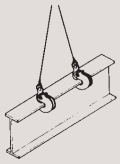	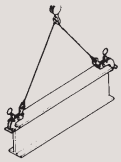	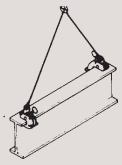	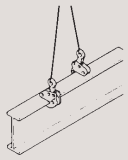	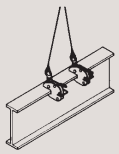	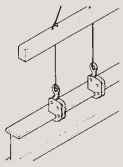	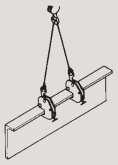
基本使用荷重	1～3TON	0.5～3TON	1～5TON	1～3TON	2～5TON	1～2TON	1～5TON	350kg～3TON
範囲	0～45mm	0～45mm	0～50mm	0～40mm	0～70mm	5～20mm	0～40mm	0～40mm
ページ	31 32		33	34	35	36	37 38	39

CLAMP　各種クランプ

区分	スクリュークランプ SC-N 型	引張クランプ HP-Y 型	無傷引張クランプ HP-YF 型	ブロック吊クランプ KB-100 型	ビームクランプ HK-101 型	ビームクランプ HV-26 型	ラッシングホールハンガー RH 型	球平綱吊クランプ VB-103 型
品名								
吊り方			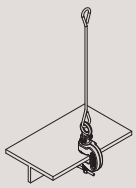		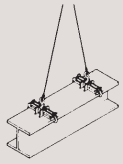		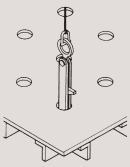	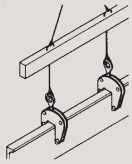
基本使用荷重	1/2～3TON	3/4～3TON	1 1/2～3TON	5～50TON	3～15TON	1 1/2TON	2 1/2～5TON	1/2～3TON
範囲	0～50mm	0～40mm	0～40mm	—	巾180～900mm	20～30、85～150mm	—	8～15mm
ページ	40	41	42	43		44		45

Index

⑤吊上物の温度＝クランプの適否の判断。
⑥吊上物の材質及び表面の状態＝クランプの機種の選定判断。
⑦吊上物の吊り傷の有無＝クランプ機種の選定判断。
⑧最大使用荷重の1/5以下での使用は注意下さい。

区分	CLAMP 各種クランプ							
品名	L形ロンジ吊クランプ VL-102 型	内面吊クランプ IV 型	内面浅口吊クランプ IV-L 型	パイプ引掛クランプ EP 型（手動ロック式）	レール吊クランプ RW-S 型	安全帯用クランプ SB-4 型	ハンドクランプ H18 型	丸棒吊クランプ PB-HC 型
吊り方	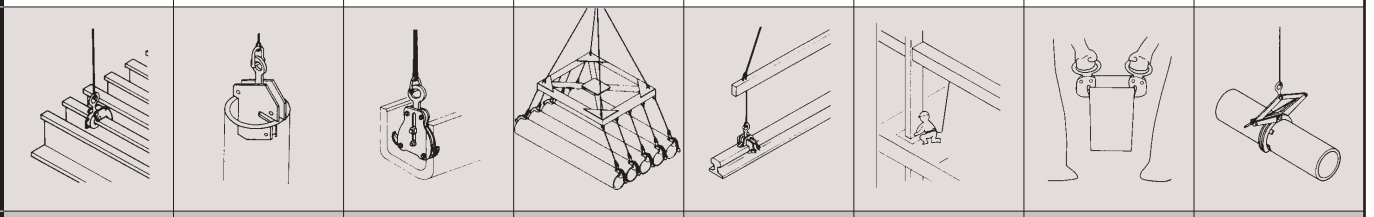							
基本使用荷重	5TON	1/2TON	1/2TON	1TON	1TON	150KG	100KG	1/2TON
範囲	—	100～200mm	145～165mm	0～40mm	30～60kg/m	0～30mm	0～10mm	ワーク外掛100～500mm
ページ	45	46		47		48		49

区分	CLAMP 各種クランプ			HOOK ハッカー（フック）				
品名	丸棒吊クランプ OV 型	ドラム缶吊クランプ DV 型	ドラム缶吊クランプ DV-ARM 型	ハッカー DL 型（吊フック）	ハッカー DL-B 型（吊フック）	ハッカー DL-B/B 型（吊フック）	広口ハッカー F-DL-O 型（吊フック）	連結棒付板ハッカー LP-W 型
吊り方	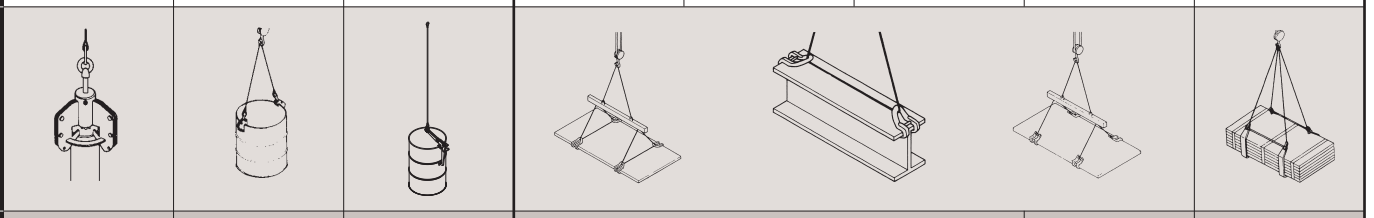							
基本使用荷重	1/2TON	1/2TON	1/2TON	1～5TON			1～10TON	1～12TON
範囲	ワーク外径100～510mm	—	—	0～75mm			0～170mm	0～250mm
ページ	49	50		51			52	

区分	HOOK ハッカー（フック）							
品名	ハッカー DD-B 型（吊フック）	ハッカー DD-BW 型（吊フック）	ハッカー HB-NW 型（吊フック）	カム付フック CH-N 型	無傷カム付フック CH-NF 型	カム付フック CH-NW 型	無傷ハッカー FH 型（吊フック）	覆工板吊フック J 型
吊り方	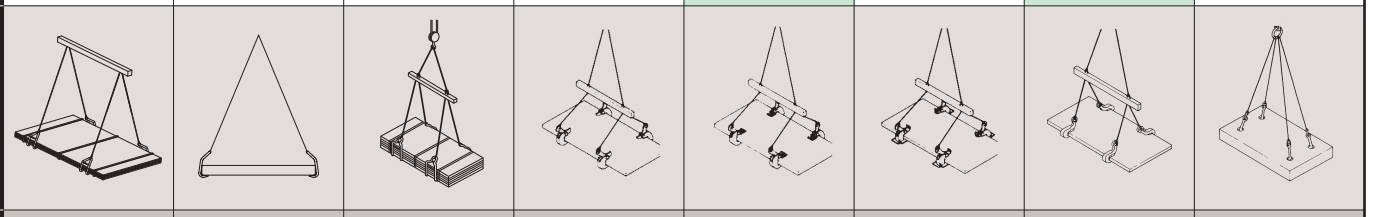							
基本使用荷重	0.5～3.2TON	1500KG	2～3TON	1/2～5TON	1/2～5TON	1～5TON	1/2～5TON	1TON
範囲	0～120mm	0～180mm	0～200mm	0～95mm	0～110mm	0～80mm	0～55mm	—
ページ	53		54	55		56		57

は無傷クランプです。

Index

※作業方法に適合するクランプをお選びください。
①吊上物の重量＝クランプの基本使用荷重。　③吊上物の形状＝クランプのくわえ深さ寸法。
②吊上物の厚さ＝クランプの口幅範囲。　④吊上物の状態＝竪吊りか横吊りか。

区分	HOOK　ハッカー（フック）							
品名	パイプ吊フック **PF** 型	絶縁フック **ZN** 型/**ZN-C** 型	かぎ形吊フック **SO** 型	大型ハッカー**C** 型（吊フック）	コイル吊フック **CL** 型	コイル吊フック **CLS** 型	クレーンフォーク **CF** 型	コイル吊フック **CLS-B** 型（バランス式）
吊り方	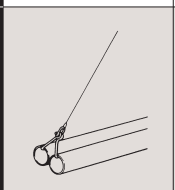	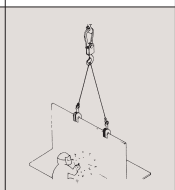	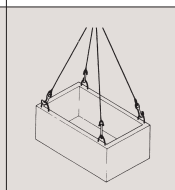	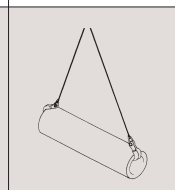	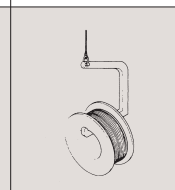	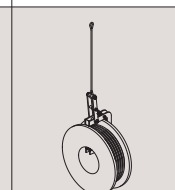	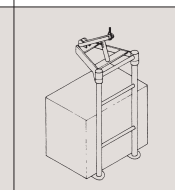	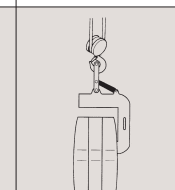
基本使用荷重	250kg～1TON	1～3TON	1/2～5TON	8～16TON	2TON	3TON	1½TON	10TON
範囲	—	—	—	0～200mm	—	—	—	—
ページ	54	58	57		59		60	

区分	HOOK　天びん	CLAMP　コンクリート二次製品専用クランプ				
品名	鋼板形吊天びん **S-SY** 型	U字溝竪吊クランプ **CU-H** 型	U字溝竪吊クランプ **CU-M** 型	コンクリート角柱吊クランプ **CU-B** 型	U字溝竪吊クランプ **CU-P** 型	オールマイティクランプ **CU-AM** 型
吊り方	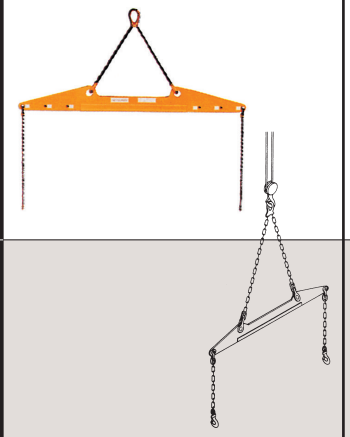	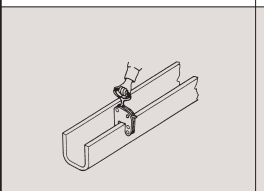	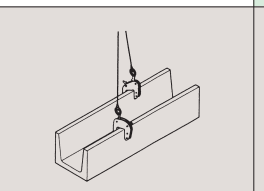	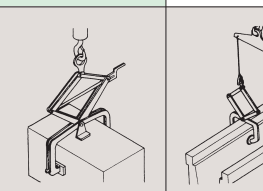	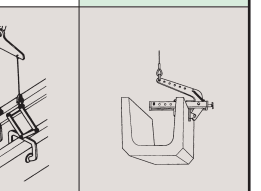	
基本使用荷重	2TON	250kg	250kg～1TON	500kg	1TON	500kg
範囲	吊点間隔1.5～2.5m	0～80mm	0～250mm	230～320mm	40～160mm	0～240mm
ページ	61	63		64		65

区分	CLAMP　コンクリート二次製品専用クランプ						
品名	U字溝内張クランプ **CU-SJ** 型	U字溝内張クランプ **CU-SE** 型	U字溝内張クランプ **CU-SEA** 型（バランス調整式）	間知ブロック吊クランプ **CU-KE** 型（半自動タイプ）	間知ブロック吊クランプ **CU-KA** 型（全自動タイプ）	コンクリート溝ぶた吊クランプ **CU-X** 型	コンクリート溝ぶた吊クランプ **CU-X-T** 型
吊り方	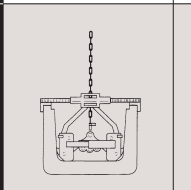	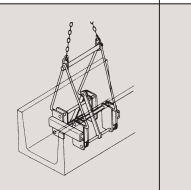	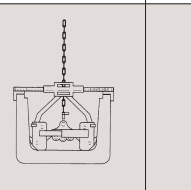	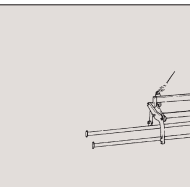	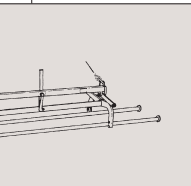	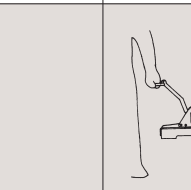	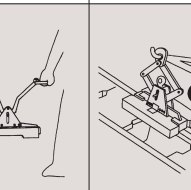
基本使用荷重	2.4TON	2TON	2TON	500kg	500kg	200kg	250kg
範囲	276～500mm	255～500mm	255～500mm	7～10個	7～10個	500～600mm	500～600mm
ページ	65	66		67		68	

Index

⑤吊上物の温度＝クランプの適否の判断。
⑥吊上物の材質及び表面の状態＝クランプの機種の選定判断。
⑦吊上物の吊り傷の有無＝クランプ機種の選定判断。
⑧最大使用荷重の1/5以下での使用は注意下さい。

区分	OTHER その他			SPANNER スパナ				
品名	スクリュークランプ HS-75 型 HS-100 型	ウェッジ（金矢） 平型（FLAT TYPE） WF-180 型	ウェッジ（金矢） L型（L TYPE） WL-250 型	片口スパナ	O形片口スパナ	両口スパナ	曲柄片口 めがねスパナ	O形曲柄片口 めがねスパナ
使い方								
基本使用荷重	垂直5TON/6TON	――						
範囲	MAX75mm/100mm	――						
ページ	69			77			78	

区分	SPANNER スパナ							WRENCH レンチ
品名	曲柄両口 めがねスパナ	足場用 めがねスパナ	組立用 めがねスパナ	片口打撃スパナ	めがね打撃スパナ	引掛スパナ	組スパナ	ベルトレンチ
ページ	78	79		80		79	81	

区分	SUCTION LIFTER サクションリフター						
品名	ND-1	ND-2C	ND-3	ND-4C	ND-12C	NS-11	NS-12C
	NS-1C	NS-3	NS-4	NS-5	NS-6	NS-14	NT-1C
ページ	83					84	

◥：商品が無くなり次第、販売終了となります。

は無傷クランプです。

明治3年創業以来の信用と実績をもとに、これからも飛躍を続けます。

創業以来140余年の中で培われた技術力、国産第一号クランプを生んだ開発力…。これからも人材、設備、ネットワークなどの一層の充実を図り、研鑽を重ね、実績を積み上げ、さらなる飛躍を続けます。

1870（明3）	●初代材木屋吉兵衛三木の特産金物である鉋及び鋸の生産を始める。
1940（昭15）	●有限会社三木熱錬工業所を設立、鋸の生産販売を引き継ぐ。
1943（昭18）	●神戸製鋼所協力工場の指定を受け、精密型鍛造に着手する。
1947（昭22）	●スパナの専業メーカーに転換する。
1948（昭23）	●兵庫県重要産業指定工場となる。
1952（昭27）	●日本工業規格スパナ（JIS）日本工業規格表示許可工場の認定を受ける。
1954（昭29）	●三木市モデル工場の指定を受ける。（現在まで引き続き継続指定を受ける）
1958（昭33）	●労働災害防止優良工場の表彰を受ける。
1959（昭34）	●労働衛生優良工場の表彰を受ける。
1961（昭36）	●国産第1号ネツレンクランプ（V型）開発、生産販売を開始。 ●別所工場建設第1期工事竣工。
1964（昭39）	●ネツレンハッカー（吊フック）DL型を開発し、生産販売を開始。
1965（昭40）	●ネツレンクランプ（ワンタッチロック開放式）主力製品V-25型を新開発、生産販売を開始。
1967（昭42）	●三木ネツレン株式会社に社名変更。
1968（昭43）	●造船工法の合理化にともない、50トンの大型クランプ（KB-100型）を開発する。 ●第2機械工場完成。 ●ドイツより自動フォージングロール機を輸入。高周波誘導加熱炉及び鍛造プレスを併用した第1次鍛造自動化を図る。
1969（昭44）	●第3機械工場完成。
1970（昭45）	●大物型打鍛造の加熱を全自動装置によって無人化する。
1973（昭48）	●労働衛生管理活動の優秀性が認められ、兵庫県労働基準局長賞を受賞する。 ●ハンマーの各ラインを全面的に高周波誘導加熱炉に移行。第2次鍛造の自動化と大気汚染防止を図る。
1974（昭49）	●自動フォージングロール（第2号機）を輸入し、型打鍛造の第3次自動化を図る。
1976（昭51）	●鍛造用金型収納立体倉庫完成。
1977（昭52）	●LNGタンカー建造にかかる、傷のつかないクランプ（FL-V型）の開発に成功、生産販売を開始。
1979（昭54）	●ネツレン竪吊クランプV-25型、ネツレンイージークランプS型、ネツレンハッカー（吊フック）DL型が、中央労働災害防止協会より安全衛生装器具の推奨品に指定される。 ●新商品コンクリート二次製品U字溝クランプを開発する。
1981（昭56）	●ネツレンハッカー（吊フック）DL-B型・B/B型、ネツレンU字溝クランプCU-M型・CU-H型が、中央労働災害防止協会より安全衛生装器具の推奨品に指定される。
1983（昭58）	●安全管理優良事業場として、高砂労働安全衛生協会長より表彰を受ける。 ●コンクリート二次製品用クランプの品種拡大と開発を進める。
1984（昭59）	●東京営業所を川崎市に移転。
1985（昭60）	●日本工業規格パイプレンチ（JIS）日本工業規格表示許可工場の認定を受ける。
1988（昭63）	●クランプ実験棟完成。 ●外部コンサルタントの指導により「3T22作戦」の作業改善を開始。
1989（平元）	●東京営業所をJR錦糸町駅前に移転し、営業活動を開始する。
1990（平2）	●コンサルタントの指導を得て「GO-GO作戦」を展開。段取り時間の短縮、リードタイムの短縮、レイアウト改善に取り組む。
1991（平3）	●三次元CAD/CAMの導入設置により、金型の標準化を図る。 ●10年間無災害記録達成（12月）する。
1995（平7）	●挟締金具「エースマンWS-50型」が（社）仮設工業会の認定を受ける。 ●通産大臣より各種統計調査の協力に対し表彰を受ける。
1997（平9）	●金型製作の合理化を図る。
1998（平10）	●ISO9002認証取得のためプロジェクトを発足。
1999（平11）	●ISO9002認証取得する。
2000（平12）	●社内イントラネット・システム構築。
2001（平13）	●本社事務所新築移転。
2002（平14）	●ISO9001認証取得する。
2005（平17）	●関西作業工具関連メーカー7社により設立された「アクティブ21の会」の会員となる。
2006（平18）	●堅吊クランプV-25型　1ton、3tonのモデルチェンジを行い、軽量化を図る。
2007（平19）	●日本工業規格、新JISマーク認証取得。 ●自動フォージングロール機を最新機に入替え。
2009（平21）	●自動フォージングロール機及び高周波誘導加熱炉を最新機に入替え。
2010（平22）	●創業140周年を記念し、販売キャンペーンを実施。

ネツレンクランプの品質保証・災害補償

ネツレンクランプの品質

①お客様のニーズから、吊上げ物の形状・重量・吊方などにより、それに最も適したクランプの設計製作をしています。
②安全性を重視した、構造上の機能特性を活かすために、最適な材料を選択しています。
③更に適切な熱処理を施し、高い靭性と耐摩耗性をもっています。
④強度に影響しない個所は最適な形状にして軽量化を図り、コンパクトな設計になっています。
⑤ネツレンクランプの安全係数は5倍以上で、標準品は全品に基本使用荷重の3倍の荷重試験を行っています。

ネツレンクランプの品質保証・災害補償

ネツレンクランプは、ご使用上の安全に万全を期して製造いたしておりますが、万一の場合に備え、品質保証や災害補償をいたします。

品質保証 製品をお買上げ後１年以内に万一災害が発生し、その原因が弊社の製造上の不具合により瑕疵が生じた場合、新品と交換または無償修理いたします。

災害補償 クランプを使用中、万一災害が発生し、その原因が弊社の製造上の不具合によって生じたことが明らかになった場合は、加入しております生産物賠償責任保険により、法律上の損害賠償金をお支払いいたします。

ISO-9001 認証取得

■登録証番号:JQA-QM3881
当社(本社・工場)はISO(国際標準化機構)が定めた品質システムに適合した企業です。

■該当製品又はサービスの範囲
スパナ・パイプレンチ・クランプ及びハッカーの設計／開発・製造及び付帯サービス(点検・修理)

ISO 9001:2015
JQA-QM3881
本社・工場

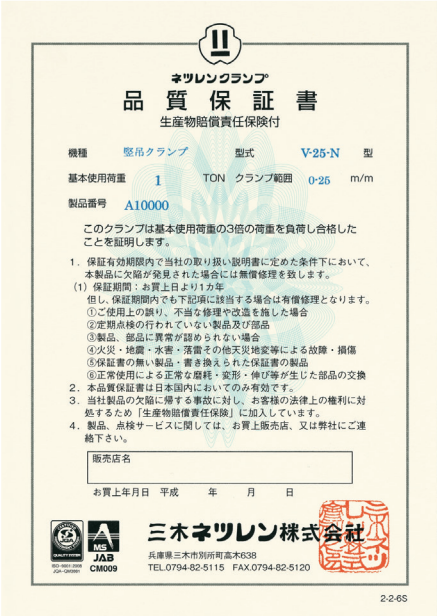
ネツレンクランプ
品　質　保　証　書
生産物賠償責任保険付

機種　竪吊クランプ　型式　V-25-N　型
基本使用荷重　1　TON　クランプ範囲　0-25　m/m
製品番号　A10000

このクランプは基本使用荷重の3倍の荷重を負荷し合格したことを証明します。

1．保証有効期限内で当社の取り扱い説明書に定めた条件下において、本製品に欠陥が発見された場合には無償修理を致します。
(1) 保証期間：お買上日より1カ年
但し、保証期間内でも下記項に該当する場合は有償修理となります。
①ご使用上の誤り、不当な修理や改造を施した場合
②定期点検の行われていない製品及び部品
③製品、部品に異常が認められない場合
④火災・地震・水害・落雷その他天災地変等による故障・損傷
⑤保証書の無い製品・書き換えられた保証書の製品
⑥正常使用による正常な磨耗・変形・伸び等が生じた部品の交換
2．本品質保証書は日本国内においてのみ有効です。
3．当社製品の欠陥に帰する事故に対し、お客様の法律上の権利に対処するため「生産物賠償責任保険」に加入しています。
4．製品、点検サービスに関しては、お買上販売店、又は弊社にご連絡下さい。

販売店名

お買上年月日　平成　年　月　日

三木ネツレン株式会社
兵庫県三木市別所町高木638
TEL.0794-82-5115　FAX.0794-82-5120
2-2-6S

NETSUREN CLAMP
CERTIFICATE OF TEST

SAFE WORKING LOAD 1 TON
Model V-25-N Grip 0-25 m/m
This CLAMP has been subjected to a vertical pull of 3 ton on a plate of 19 m/m in thickness and checked for defects.
Serial No. A10000
Date Tested
Tested by Safety Factor 5 to 1

The manufacturer Miki Netsuren guarantee that all their clamps shall be free from any defect in workmanship for a period of twelve months from installation.
If it appears, that there is any defect in workmanship at normal operation based on operation manual during said period, and it is determined to be valid by Miki Netsuren and customer, the manufacturer Miki Netsuren agree to furnish you sufficient replacement parts(but except griping cam, jaw and other abrasive parts) in order to properly service customer.

MIKI NETSUREN INDUSTRIAL CO.,LTD.
MIKI-CITY, HYOGO-PREFECTURE, JAPAN.
3-4-2S

一貫生産システムで、幅広いニーズに即応します。

設計開発、素材選び、生産加工、組立てまで品質管理のもと製品のすべてを自社で責任を持つ一貫生産システム。また多様なユーザーニーズにも即応出来るのも、一貫生産システムの特徴です。
さらに各部門のスペシャリストたちが、未来への夢をかなえるために新製品の開発に励んでいます。

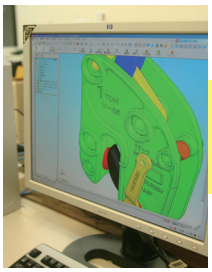

① 設計
三次元CAD/CAMシステムにより、安全性はもちろんのこと機能性、操作性に優れた製品設計により、標準化しています。

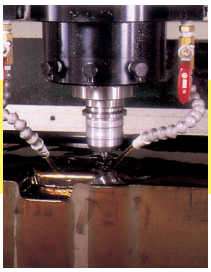

② 金型製作
金型の製作は、最新鋭の全自動化された高速マシニングセンターによって迅速高精度に加工仕上が行われます。

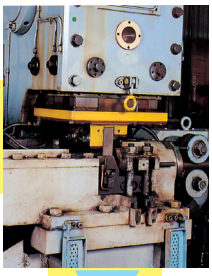

③ 材料切断
クランプに使われる特殊合金鋼の素材は、NC制御自動切断機によって一定の長さに切断されていきます。

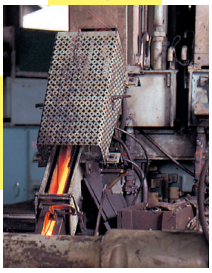

④ 素材加熱
パーツフィーダから抽出された素材は、整然と自動供給され、インダクションヒーターによって所定の温度に均一加熱されます。

⑤ 型打鍛造
加熱された素材は、自動フォージングロールによって荒地成形し、大型の加圧式エアードロップハンマーによって精密型打鍛造されます。

鍛造品

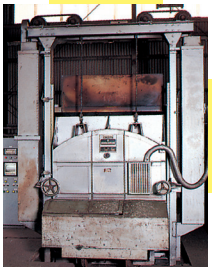

⑥ 焼鈍
鍛造された打上品は、焼鈍炉によって加工しやすい硬さに焼鈍されます。

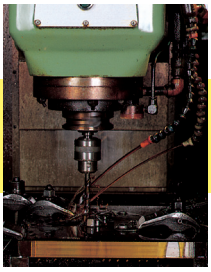

⑦ 機械加工
焼鈍後の半製品は、自動の専用加工機や、マシニングセンターで全品所定の機械加工が行われ、本体に固有の製品番号が自動刻印されます。

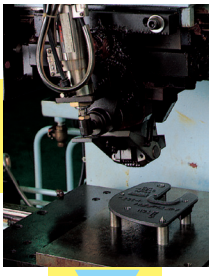

刻印打込

⑧ 熱処理
加工完了品は連続式無酸化熱処理装置によって、一定の品質に焼入れ、焼戻しの熱処理調質が行われます。

⑨ 組立
出来上がって合格した本体および部品は、機種別、ロット別に組立てられていきます。

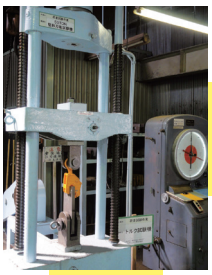

⑩ 荷重試験
組立完了品は検査基準に従い、標準品は全品基本使用荷重の3倍の荷重試験及び機能検査が実施されます。また抜取りで破壊試験も行っています。

⑪ 塗装
検査に合格したクランプは、連続塗装機で、ネツレンクランプの製品カラーである黄色に焼付け塗装されます。

⑫ 包装
塗装後、連続半自動包装されます。

⑬ 出荷
完成したネツレンクランプは全国各地に出荷され、代理店、販売店を通してユーザーの皆様に御愛用いただいております。

点検・整備で出張点検に応じられるネツレン指定サービスショップ

ネツレンクランプは全国各地で数多くご愛用いただき、あらゆる分野で広く作業の安全化と省力化に喜ばれております。又、全国各地には、ネツレンクランプの指定サービスショップが設けてあり、点検・整備並びに出張点検に応じるサービス体制ができております。

クランプの指定サービスショップの運営と機能

①指定サービスショップは弊社が認証し、弊社と同等の整備技術をもって、各種のネツレンクランプの点検並びに分解整備を行なっています。

②指定サービスショップが点検・整備致しましたクランプをご使用中、万一の事故が発生した場合の災害補償に対しては、調査した結果により、三木ネツレン株式会社が加入しております生産物賠償責任保険の適用が受けられます。（点検・整備及び管理の方法については、17～18ページに記載してあります）

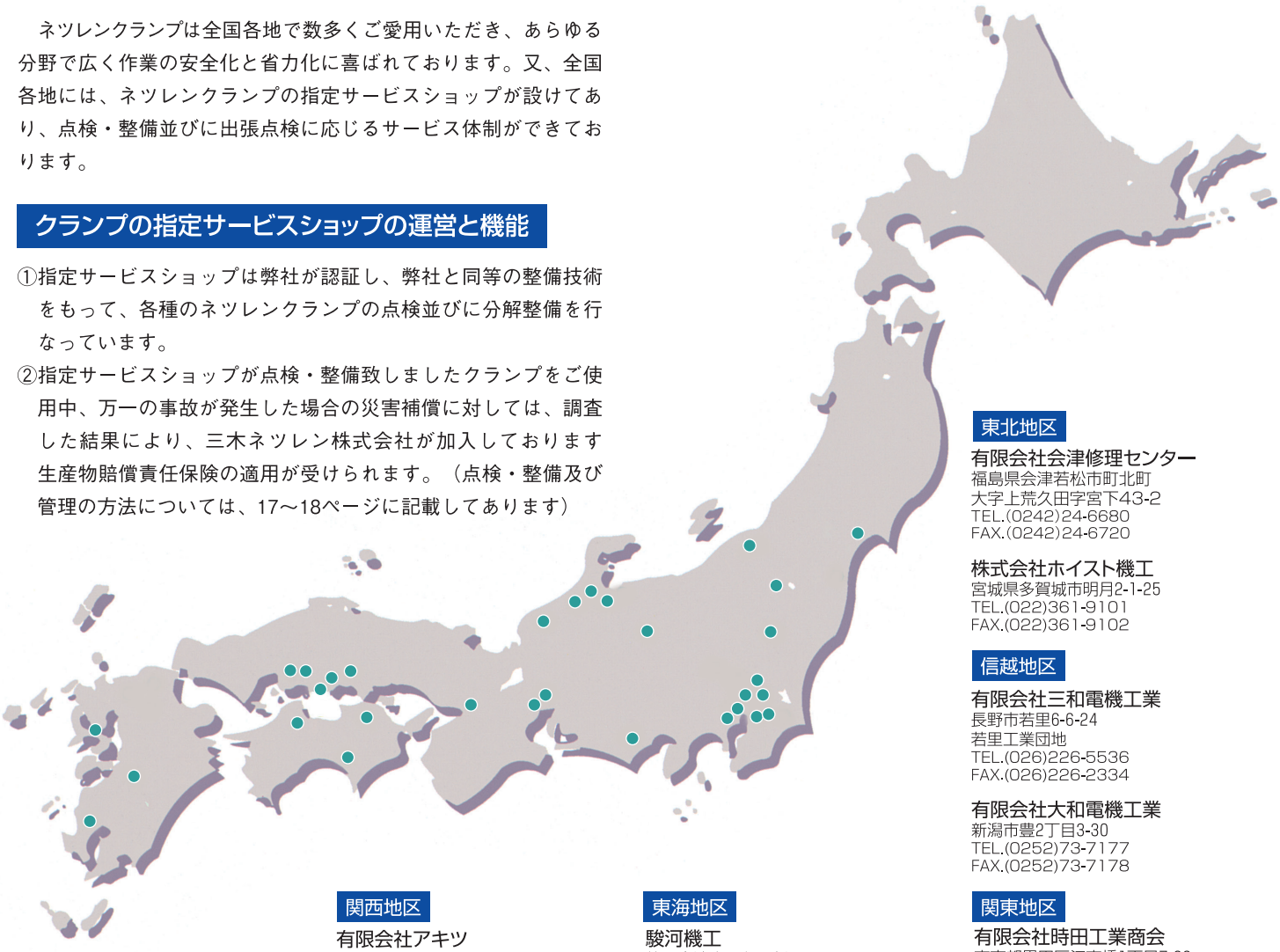

東北地区

有限会社会津修理センター
福島県会津若松市町北町
大字上荒久田字宮下43-2
TEL.(0242)24-6680
FAX.(0242)24-6720

株式会社ホイスト機工
宮城県多賀城市明月2-1-25
TEL.(022)361-9101
FAX.(022)361-9102

信越地区

有限会社三和電機工業
長野市若里6-6-24
若里工業団地
TEL.(026)226-5536
FAX.(026)226-2334

有限会社大和電機工業
新潟市豊2丁目3-30
TEL.(0252)73-7177
FAX.(0252)73-7178

関東地区

有限会社時田工業商会
東京都墨田区江東橋1丁目7-20
TEL.(03)3631-9776
FAX.(03)3631-9346

カノウ工業
東京都江戸川区中央3-22-7-28-2-1
TEL.(03)5879-5118
FAX.(03)5879-5118

マルミ産業有限会社
千葉市花見川区三角町35
TEL.(043)259-7907
FAX.(043)259-7907

有限会社神田商会
千葉市中央区蘇我町2-975
TEL.(043)264-7502
FAX.(043)264-7502

有限会社ファーストメンテナンス
千葉市緑区土気町1485-9
TEL.(043)294-2564
FAX.(043)294-2564

株式会社八潮
東京都大田区仲六郷2-40-4
TEL.(03)3733-9301
FAX.(03)3733-9336

株式会社八潮／埼玉支店
埼玉県上尾市原市中3-7-2
TEL.(048)720-7777
FAX.(048)720-2004

有限会社小山第一鋼索
栃木県小山市大字出井1249-3
TEL.(0285)23-1396
FAX.(0285)23-0595

東海地区

駿河機工
静岡市清水区七ツ新屋513-1
TEL.(0543)45-2906
FAX.(0543)45-9102

中京地区

株式会社サカイリフテク
名古屋市中区金山1丁目4-8
TEL.(052)331-5381
FAX.(052)332-5685

有限会社オーテック
名古屋市中川区中野新町7丁目63
TEL.(052)361-1046
FAX.(052)361-1048

北陸地区

有限会社東興エンジニア
福井市若栄町1101（鉄工団地）
TEL.(0776)53-1506
FAX.(0776)53-8353

小松索道工業株式会社
石川県小松市今江町3丁目675
TEL.(0761)22-8530
FAX.(0761)22-6862

株式会社金沢ホイスト
石川県白山市平松町329-22
TEL.(076)276-4646
FAX.(076)276-4647

有限会社長田機械工業
高岡市醍醐1140-2
TEL.(0766)63-3354
FAX.(0766)63-1302

関西地区

有限会社アキツ
八尾市亀井町1-1-26
TEL.(072)922-2549
FAX.(072)922-4222

中国地区

株式会社ジーエムサービス
広島市西区草津南1丁目1-7
TEL.(082)299-5531
FAX.(082)299-5532

マルサン
東広島市黒瀬町字津江1829-1
TEL.(0823)82-4288
FAX.(0823)82-4270

橘高工業株式会社
福山市津之郷町大字津之郷62-1
TEL.(0849)51-2828
FAX.(0849)51-7761

有限会社四辻製作所
尾道市因島重井町5800-76
TEL.(08452)4-3135
FAX.(08452)4-3134

秀和工業有限会社
尾道市向島町5577-1
TEL.(0848)44-6128
FAX.(0848)44-6128

四国地区

有限会社橋田電機工業所
愛媛県今治市山路390-2
TEL.(0898)31-6926
FAX.(0898)25-9154

愛神電機株式会社
高松市三名町字大下739-7
TEL.(087)866-3411
FAX.(087)866-3412

有限会社山﨑溶電
高知県高知市仁井田4656
TEL.(088)847-0983
FAX.(088)847-7746

九州地区

株式会社STAS
長崎県諫早市久山町942-5
TEL.(0957)26-1771
FAX.(0957)26-1701

有限会社上誠工業
熊本県玉名郡長州町大字長洲2225
TEL.(0968)78-0031
FAX.(0968)78-0031

豊機工有限会社
鹿児島市谷山港三丁目1-19
TEL.(0992)61-0225
FAX.(0992)61-0222

改1

安全上のご注意

玉掛け用クランプを御使用になる前に、必ずお読みください。

玉掛け用クランプ（以下、クランプという）の使い方を誤ると、つり荷の落下などの危険な状態になります。
ご使用前に、必ずこの取扱説明書を熟読し、正しくお使いください。
クランプを購入され使用される事業主はもとより、作業される方に『クレーン等安全規則』『玉掛け用クランプの作業マニュアル』『貴社の作業基準』などを教育し、作業される方が、クランプの知識・安全の情報・そして注意事項の全てについて習熟された事を確認の上、作業に従事させてください。
『玉掛け安全協議会』では、この取扱説明書に使用する注意事項を『危険』『注意』の2つに区分しています。

危険	取り扱いを誤った場合に、危険な状態が起こりえて、死亡または重傷を受ける可能性が想定される場合。
注意	取り扱いを誤った場合に、危険な状態が起こりえて、中程度の傷害や軽傷を受ける可能性が想定される場合、および物損的損害が想定される場合。

なお、⚠注意に記載した事項でも、状況によっては重大な結果に結びつく可能性があります。
いづれも重要な内容が記載されていますので、必ず守ってください。

記号の説明

記号は、危険・注意を促す内容がある事を告げるものです。図の中に具体的な注意内容が記載されています。（左図の場合は挟まれ注意）

記号は、禁止の行為である内容を告げるものです。

記号は、行為を強制したり、指示したりする内容を告げるものです。図の中や近傍に具体的な指示内容が記載されています。（左図の場合は2点つり強制）

※お読みになった後は、お使いになる方がいつでも見られるところに必ず保管してください。

1.取り扱い全般について

危　険	
●取扱説明書、およびタグまたは注意銘板の内容を熟知しない人は使用しないでください。 ●法定資格のない人は、絶対にクレーン操作、玉掛け作業をしないでください。 （クレーン等安全規則第221条・第222条） ●つり上げ運搬中や反転作業中には、つり荷の落下、転倒範囲内に立ち入らないでください。 （クレーン等安全規則第28条・第29条） ●玉掛け作業以外には、使用しないでください。	禁止
●作業開始前の点検や定期点検を必ず実施してください。（クレーン等安全規則第217条・第220条）	指示

2.作業前の確認について

危　険	
●作業方法に適合しないクランプは、使用しないでください。 ●クランプの変形、亀裂、動作不良、磨耗等異常のあるものは使用しないでください。 ●つり荷の条件が次の場合は、クランプを使用しないでください。（ぜい性材、高硬度材、および低硬度材や強度の著しく低い材料、つかみ部の勾配が抜け勝手に10°以上ある部材〈機種により異なる〉）	禁止
●クランプ本体に表示された形式、基本使用荷重、開口寸法、定期点検済表示を確認してください。 ●つり荷の荷重が、使用するクランプの基本使用荷重の許容範囲内であること。 ●つり荷の板厚が、使用するクランプの許容範囲内であること。	指示
注　意	
●クランプに取り付けられたタグ、または注意銘板を取り外したり、不鮮明なまま使用しないでください。 ●環境の条件が次の場合は、クランプを使用しないでください。 （つり荷の温度が150℃以上の高温、および−20℃以下の低温、酸・アルカリ等の薬品）	禁止
●クランプに使用するスリングは、玉掛け作業に適合したものを使用してください。	指示

安全上のご注意

3.使用方法と玉掛け作業について

危　険

●1点つりで、クランプを使用しないでください。
●クランプで、次のようなつり方は使用しないでください。(重ねつり、当て物つり、段つり、共つり、および横つかみつり)
●クランプで、鋼矢板の引抜き、およびそれらの縦つり作業をしないでください。
●強風時、危険が予想される場合は、クランプを使用しないでください。
●バックホーでは、クランプを使用しないでください。

禁止

●クランプの取り付けは、2個以上のクランプでバランスを保つ位置に取り付け、つり荷の安定を図るようにしてください。

2点吊

●クランプのつり角度、および掛け幅角度は、型式にあった規定の角度以内であること。
●クランプの開口部の奥まで、差し込んでください。
●ロック装置付きのクランプを使用する場合は、必ずロックを掛けて使用してください。

指示

注　意

●つり荷のつかみ部に、油、塗料、スケール、サビ等の付着物がある場合は、使用しないでください。
●クランプを投下したり、引きずったりしないでください。

禁止

4.クレーンの作業について

危　険

●クランプの基本使用荷重を超えるつり荷は、絶対につらないでください。
●つり荷やクランプに、衝撃荷重が働くようなクレーン操作はしないでください。
●クランプでつった荷に、人は乗らないでください。また、人の乗る用途には、絶対に使用しないでください。
●クランプで、地球つりをしないでください。
●つり荷をつり上げ中に、クランプのロックを開放しないでください。
●つり荷から取り外したクランプを、再度つり荷に引っ掛けたり、隣接の部材に当てたりしないでください。

禁止

●クレーンで巻き上げるとき、つり環に荷重が掛かった時点で、一旦停止して、安全確認(差し込み深さ、ロック状態)をしてください。
●着地前に一旦停止して、次の事項を確認してください。(つり荷の傾き、転倒、および着地場所とその周辺の安全確保)

指示

注　意

●つり荷を引きずるようなクレーン操作はしないでください。
●クランプでつり荷をつったまま、クレーン(巻き上げ機等)の運転位置から離れないでください。

禁止

●クレーンの巻き上げ・巻き下げは、静かに丁寧に行なってください。

指示

5.保守点検・保管・改造について

危　険

●クランプ、および付属品の改造は、絶対にしないでください。
●クランプ、および付属品に溶接、加熱などをしないでください。
●当社純正部品以外は、絶対に使用しないでください。
●修理が必要なクランプは、別の場所に保管し、誤って使用されないようにしてください。

禁止

●保守点検、修理は、事業者が定めた専門知識のある人が行なってください。
●保守点検で異常があったときは、そのまま使用せず、ただちに補修、または廃棄してください。
●クランプの可動部、カム、受け金(旋回アゴ)にかみ込んだ塗料・汚泥等を除去してください。

指示

注　意

●保守点検、修理をするときは、必ず空荷(つり荷がない)の状態で行なってください。
●保守点検、修理をするときは、点検作業中の表示(『点検中』等)を必ず行なってください。
●クランプの回転部分(ピン回り)・ガイド溝等、摺動部に必ず注油してください。
●クランプは、必ず室内に保管してください。

指示

【ご注意】　分解・組み立てに伴う検査項目・点検基準は、必ず取り扱い販売店、または当社までご用命ください。

鉄鋼用 こんな作業は禁止！

1 赤い基準線より浅い

Ⓐ

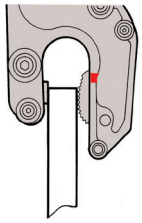

2 くわえが浅い

ⒷⒸⒹⒺⒻⒼⒽ

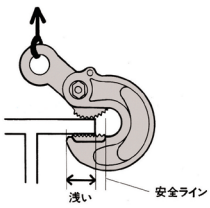

3 一本ロープの二点つり

ⒶⒷⒸⒹⒺⒻⒼⒽ

4 重心位置の誤り

ⒶⒷⒸⒹⒺⒻⒼⒽ

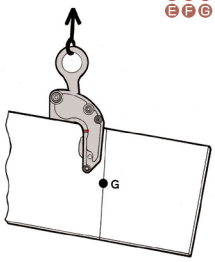

5 口幅不適合

ⒶⒷⒸⒹⒺⒻⒼⒽ

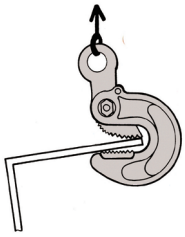

6 重ね板の引き抜き

ⒶⒷⒸⒹⒺⒻⒼⒽ

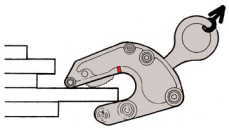

7 クランプしないつり方法

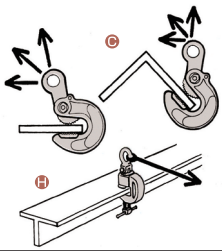

8 加熱、溶接、改造

ⒶⒷⒸⒹⒺⒻⒼⒽ

9 勾配材の吊上げ

ⒶⒷ

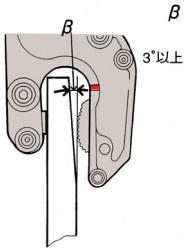

10 反転時のショック

ⒶⒷⒸⒹⒺⒻⒼⒽ

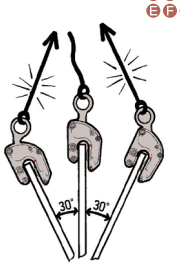

11 重ねつり

ⒶⒷⒸⒹⒺⒻⒼⒽ

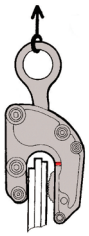

12 許容径（外径）の不適合

ⒶⒷ

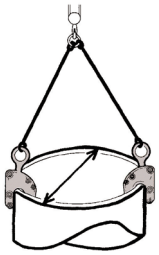

13 イージークランプで反転作業

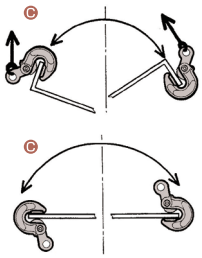

14 規定角度以上

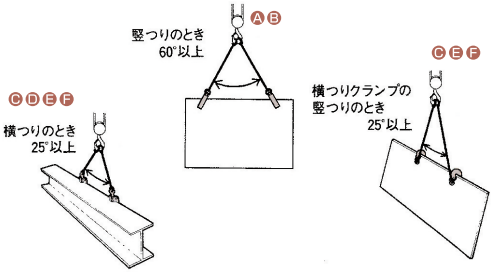

15 オーバーロード

ⒶⒷⒸⒹⒺⒻⒼⒽ

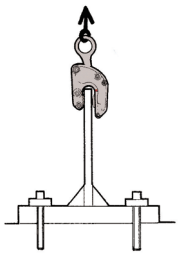

16 横つかみ

ⒶⒷⒸⒹⒺⒻ

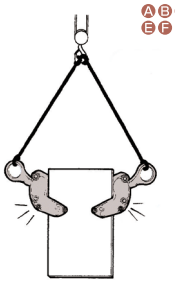

17 長尺物の一点つり

ⒶⒷⒸⒹⒺⒻⒼⒽ

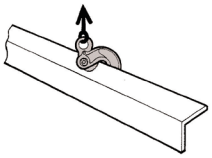

18 吊上移動作業中、吊荷の落下危険区域内に立ち入る

（クレーン等安全規則第28条、29条）参照

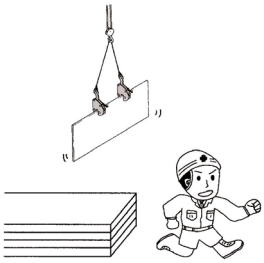

作業開始前の点検は必ず施行しましょう。
（クレーン等安全規則第220条）

コンクリート
二次製品用

こんな作業は禁止！

A	B	C	D	E	F
CU-H 型	CU-M 型 CU-MD 型	CU-B 型	CU-P 型	CU-AM 型	CU-SJ 型

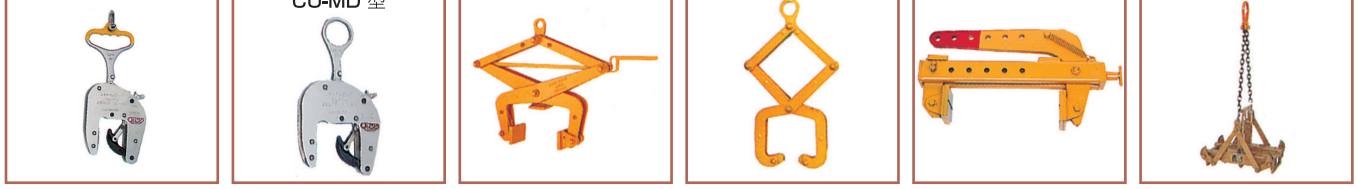

G	H	I
CU-SE 型 CU-SEA 型	CU-KE 型 CU-KA 型	CU-X 型 CU-X-T 型

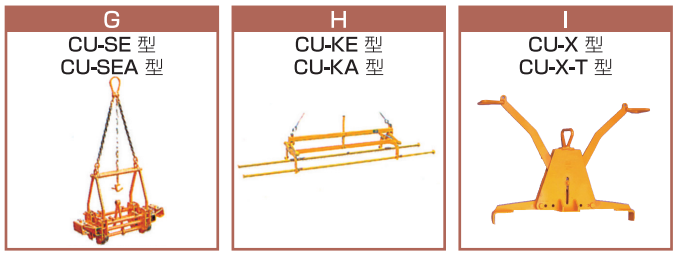

1 最小基準線より浅い

A B

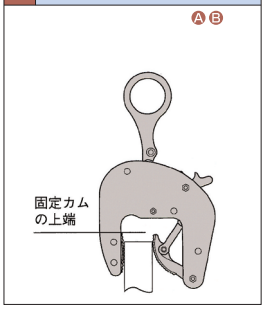

2 くわえが浅い

C D E F G H I K

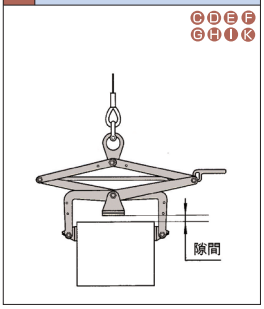

3 一本ロープの二点つり

A B D E

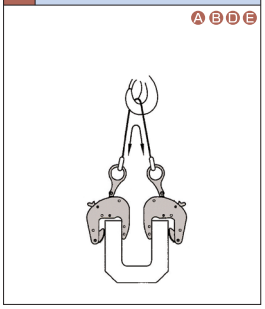

4 重心位置の誤り

A B C D E F G H I

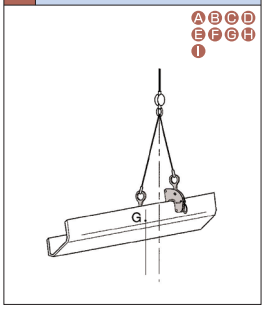

5 口幅不適合

A B C D E F G H I

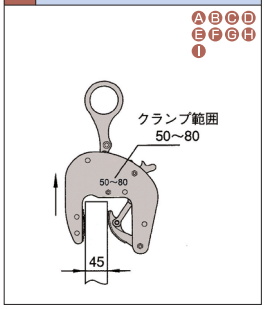

6 カムの目づまり

A B D G I

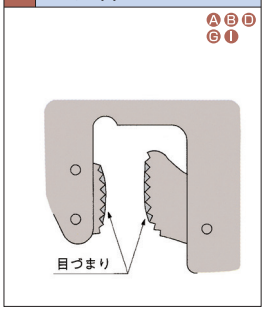

7 クランプしないつり方法

F G

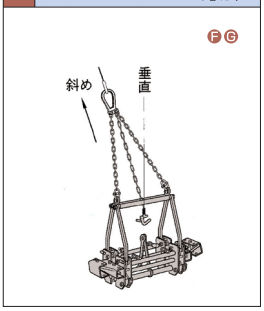

8 加熱、溶接、改造

A B C D E F G H I

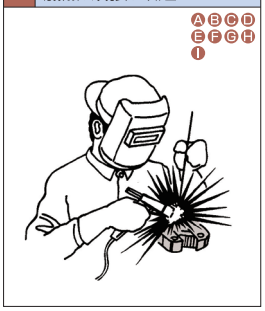

9 テーパー材の吊上げ

A B C D E

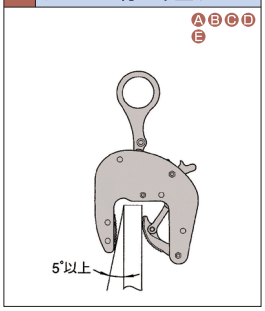

10 反転時のショック

A B

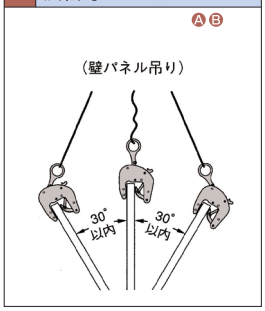

11 重ねつり

A B C D E I

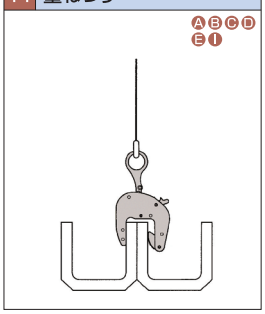

12 上下、左右に激しい衝撃や揺れ

A B C D E F G H I

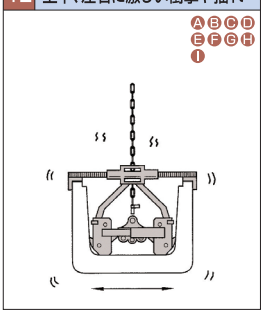

13 反転作業

C D E G H I

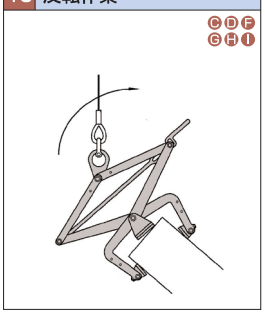

14 規定角度以上

A B D

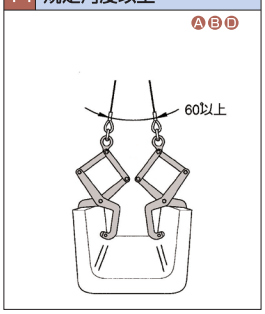

15 オーバーロード

A B C D E F G

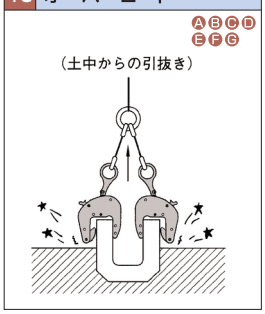

16 横つかみ

A B C D E F G H I

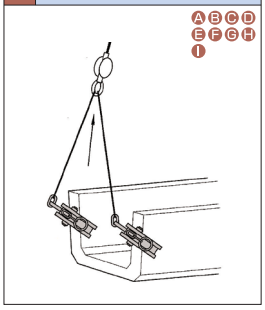

17 長尺物の一点つり

A B C D E F G

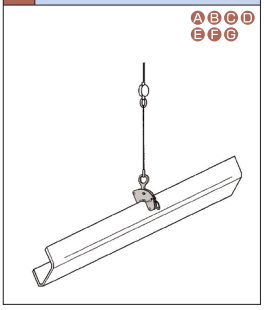

18 運搬荷役機械（クレーン等）以外の使用

A B C D E F G H I

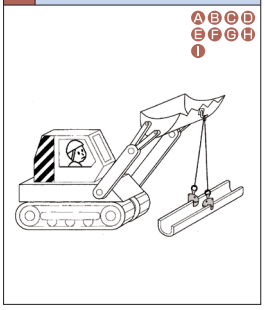

19 吊上移動作業中、吊荷の落下危険区域内に立ち入る

（クレーン等安全規則第28条、29条）参照

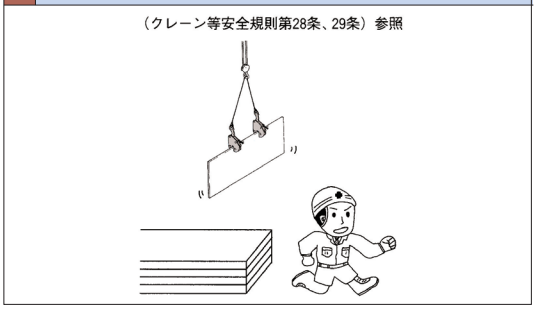

ネツレンクランプの点検と管理方法

常に事故ゼロをめざす安全作業の第一歩は、まずクランプの点検と管理から。いつもクランプを最良の状態に保って、安全作業を。作業効率と生産の向上に大きく寄与します。

1.点検区分

①日常点検――――クレーン等安全規則第220条で、玉掛用具について、作業開始前の点検を義務づけています。

● **始業前の点検**

カム・受金の摩耗、ボルト・ナットのゆるみ、外れた部分はないか、また、ガタつき、注油切れ等はないかをみる。

● **終業後の整備**

泥や水気をとる、雨・露の水気中に長時間放置しない、注油する、整備品は明確に区別する。屋外に放置せず、必ず用途別、基本使用荷重別にし屋内の決まった場所に保管する。

②定期点検

● **普通点検整備**

1～3ヵ月毎に日を決めて、目視によって点検し、不良部品の交換を行うもの。

● **総合点検整備**

6ヵ月～1ヵ年以上の長期使用のものの事故防止のため、早期の疲労欠陥を検出する年一回程度の磁粉探傷検査を実施し、分解、洗浄、計測チェックを行って、不良部品の交換を行うもの。

2.管理のポイント

①点検・整備は早目に

- 使用頻度の多少によらず、日常点検、定期点検は必ず実行する。
- 使用限度いっぱいまで使用せず、早目に部品交換を行う。
- すみやかに交換などの処置をし、不良部品は完全に廃棄する。

②不良クランプ、部品の排除

- 損傷、変形、摩耗等のクランプが発見されたら直ちに使用禁止する。
- まぎらわしい良・否のクランプや部品は使用現場などに置かない。
- 購入後10年以上経過したクランプは点検期間を短縮するか、新しいクランプに切換える。

③点検と使用方法

- 点検・整備の結果、使用方法にムリや誤りがなかったかどうか使用側と情報交換を行い、作業の危険要因を排除する。

3.点検・整備はどこで

①使用者の整備部門で行う。

②メーカー指定のサービスショップに依頼して行う。(P.14参照)

③メーカーに依頼して行う。

⚠ 注　意

各種クランプをご使用の前には、必ず取扱説明書をお読みください。

4.点検基準表

（例1）V-25型の場合

No.	点検個所	点検項目	点　検　内　容	使　用　限　度	処置
1	①本　体	き　ず 変　形 摩　耗	1.くわえ部奥にきずやクラックはないか 2.口の開き、ねじれはないか 3.孔の変形、摩耗はないか 4.閉口状態でカムの先端が受金中心より下がっていないか（口が開く）	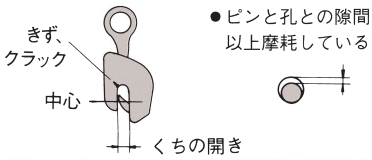 ●ピンと孔との隙間が1mm以上摩耗しているもの。	廃棄
2	②吊　環	き　ず 変　形 摩　耗	1.きずや変形はないか 2.孔の変形、摩耗はないか	●吊環を左右に振り本体の外側より外にふれる場合には、ピン・Lリンクいずれか交換する。 ●ピンと孔との隙間が1mm以上摩耗しているもの。	交換
3	③A L形リンク ③B I形リンク	変　形 摩　耗	1.変形はないか 2.摩耗はないか	●ピンと孔との隙間が1mm以上摩耗しているもの。	交換
4	④カ　ム ㉔受　金	摩　耗 目こぼれ 目づまり	1.歯形の摩耗はないか 2.歯こぼれや、クラックはないか 3.塗料による目づまりはないか 4.孔の摩耗はないか	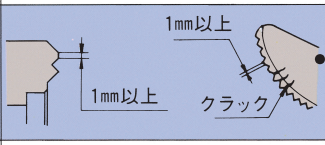 ●受金の外山歯の幅1mm以上摩耗しているもの。	交換
5	⑤⑥⑦ ピ　ン ⑫ボルト	変　形 摩　耗	1.ピンやボルトを回すと芯振れはないか 2.摩耗していないか 3.ねじ山のきずはないか	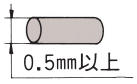	交換
6	⑬ NUナット類	変　形 傷　み	1.ゆるみ止めの板ばねが変形していないか 2.ねじ山のきずはないか	●締付けても、ゆるみ止めの効果がない。	交換
7	㉛圧　縮 コイルばね	初荷重 （反撥力）	1.初荷重が働らくか（反撥力が十分あるか） 2.開口状態で吊下げた時、自重でカムが閉じることはないか	●初荷重が働かないもの。 ●反撥力がなくなったとき。 ●自重でカムが閉じてしまうとき。（5TON以上は除く）	交換
8	その他	全体の ガタつき	1.全体に大きなガタつきはないか	●特に吊環、Lリンク、Iリンクの振れ、上下動の大きいもの。	総点検
		注　油	1.作動部に油切れはないか	●油気のないもの。	注油

5.点検基準表　（例2）FL−V型の場合

No.	点検個所	点検項目	点検内容	使用限度	処置
1	①本体	きず 変形 摩耗	1.くわえ部奥にきずやクラックはないか 2.口の開き、ねじれはないか 3.孔の変形、摩耗はないか	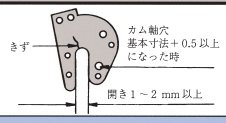 ●ピンと孔との隙間が1mm以上摩耗しているもの。 	廃棄
2	②吊環	きず 変形 摩耗	1.きずや変形はないか 2.孔の変形、摩耗はないか	●組込んだ状態で吊環が左右に大きく振れるもの。 ●ピンと孔との隙間が1mm以上摩耗しているもの。 	交換
3	㊸A L形リンク ㊸B I形リンク	変形 摩耗	1.きずや変形はないか 2.孔の変形、摩耗はないか	●ピンと孔の隙間が1mm以上摩耗しているもの。 	交換
4	④ガイドカム ㉔受金	変形 摩耗	1.両者の接触当り面に変形、摩耗やひび割れはないか 2.孔の摩耗はないか	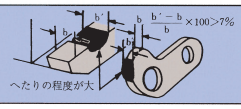 ●両者の接触当り面の傷みが大きいもの。 ●動きが悪いもの。	交換
5	⑤⑥⑦ ピン類 ⑪スリーブ軸 ⑭ボルト類 ㉖アジャストボルト	変形 摩耗	1.ピンやボルトを回すと偏芯振れはないか（変形） 2.摩耗していないか 3.ねじ山の傷みはないか	●変形、摩耗により、分解できないもの。 ●アジャストボルトとAホルダーの上下接触面が、くい込みや摩耗のあるもの。 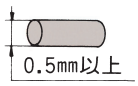	交換
6	NUナット類	変形 傷み	1.ゆるみ止めの板ばねが変形していないか 2.ねじ山の傷みはないか	●かたくて、回らない。 ●締付けても、ゆるみ止めの効果がない。	交換
7	㊹S カム	摩耗 目こぼれ 目づまり	1.歯形の摩耗はないか 2.歯こぼれやクラックはないか 3.塗料などの、目づまりはないか 4.孔の摩耗はないか	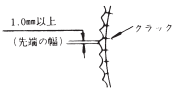 ●山が1mm以上摩耗しているもの。 ●谷にクラックのあるもの。	交換
8	㉛圧縮コイルばね	初荷重 （反撥力）	1.初荷重が働らくか 2.反撥力が十分あるか	●初荷重が働かないもの。 ●へたりが大きく反撥力のないもの。	交換
9	㉕ スライダー	摩耗 接触面 摺動面	1.上、下のガタつきや動きは悪くないか 2.ねじ山の摩耗、つぶれはないか 3.接触面や摺動面に凹凸や粗い状態にないか	●ガタつきが大きいもの。 ●動かないもの。 ●接触や摺動不良なもの。	交換
10	その他	全体のガタつき	1.全体に大きなガタつきはないか	●特に吊環、Lリンク、Iリンクの振れ、上下動の大きいもの。	総点検
		注油	1.作動部に油切れはないか	●油気のないもの。	注油

6.点検基準表　（例3）EASY型の場合

No.	点検個所	点検項目	点検内容	使用限度	処置
1	①本体	きず 変形 摩耗	1.くわえ部奥の割り部の両隅にきずやクラックはないか 2.口の開きや、ねじれはないか 3.孔の変形、摩耗はないか	●2mm以上開いているもの ●3mm以上開いているもの 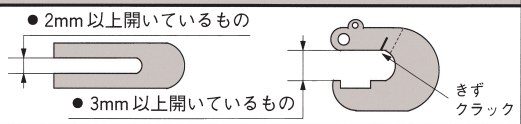	廃棄
2	②カム ③受金	摩耗 歯こぼれ 目づまり	1.歯形の摩耗はないか 2.歯こぼれや、クラックはないか 3.塗料などによる目づまりはないか 4.孔の摩耗はないか	●山が1mm以上摩耗しているもの ●歯こぼれ、クラックのあるもの 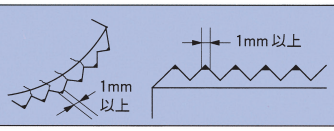	交換
3	④カム軸 ⑩受金止ボルト	変形 摩耗	1.変形、摩耗はないか 2.ねじ山の傷みはないか	●すじ状の段きずや摩耗のあるもの。 ●変形、摩耗により分解できないもの。	交換
4	⑤欠円ナット ⑫NUナット	変形 傷み	1.ねじ山の傷みはないか 2.ゆるみ止めの板ばねが変形していないか	●かたくて回らないもの。 ●締付けてもゆるみ止めの効果がないもの。	交換
5	⑧ねじりコイルばね	初荷重 （反撥力）	1.初荷重が働らくか 2.反撥力が十分あるか 3.部材に取付け後、自重でカムが開かないか	●初荷重の働かないもの。 ●へたりが大きくねじり反撥力のないもの。 ●自重でカムが開いてしまうもの。	交換
6	その他	全体のガタつき	1.全体に大きなガタつきはないか	●本体割り部、カム軸孔の変形や摩耗があるもの。	総点検
		注油	1.作動部に油切れはないか	●油気のないもの。	注油

角度吊における吊角度（θ）の変化とそれに伴う増荷重変化

●吊角度（θ）をつけて2点吊（4点吊）作業を行う場合、その吊角度の変化に従って各々ロープ および吊具（クランプ等）掛る負荷重は下表の 様に荷重増加し変化します。

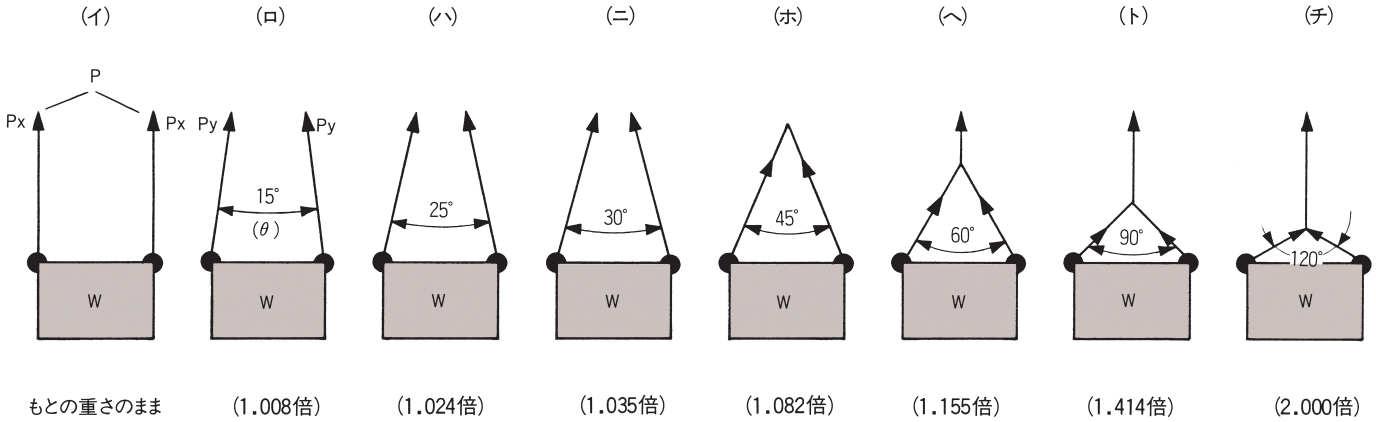

区分	吊角度（θ）	もとの重さの倍数（K）係数	もとの重さ（W） 荷重変化 もとの重さの半分（W/2）	2 TON	4 TON	6 TON	10 TON
				増加荷重変化（Py）			
				1 TON	2 TON	3 TON	5 TON
（イ）	0°	1.000		1,000kg	2,000kg	3,000kg	5,000kg
（ロ）	15°	1.008		1,008kg	2,016kg	3,024kg	5,040kg
（ハ）	25°	1.024		1,024kg	2,048kg	3,072kg	5,120kg
（ニ）	30°	1.035		1,035kg	2,070kg	3,105kg	5,175kg
（ホ）	45°	1.082		1,082kg	2,164kg	3,246kg	5,410kg
（ヘ）	60°	1.155		1,155kg	2,310kg	3,465kg	5,775kg
（ト）	90°	1.414		1,414kg	2,828kg	4,242kg	7,070kg
（チ）	120°	2.000		2,000kg	4,000kg	6,000kg	10,000kg

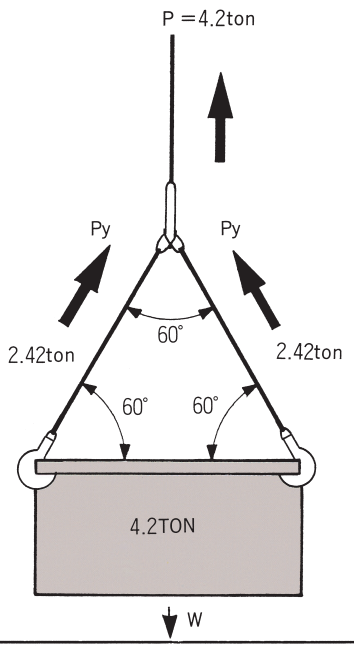

●例えば4.2tonの吊荷（W）を2点角度吊をする場合

・今もし、垂直に吊るとすれば、1本のロープに掛る荷重（張力）は4.2ton÷2＝2.1tonとなります。これが吊角度（θ）＝60°の場合の荷重（張力）Pyは2.1ton×1.16＝2.42tonとなります。このように吊角度が大きくなると、ロープおよび吊フックに掛る荷重（張力）は大となります。

・今、径16㎜のワイヤロープ（安全係数6とした安全荷重2.13ton）を使用した時、垂直に吊る場合2.13tonまで安全です。しかし、吊角度が大きくなってくると、2.13tonの強さのもの、すなわち16㎜のロープでは吊れなくなります。従って吊角度60°のときは2.42ton、90°のときは2.96tonに耐える玉掛用ワイヤロープを用いなければなりません。

・60°の吊角度で16㎜のロープを使用したとき（安全係数6として）は2.1ton÷1.16＝1.8ton……が安全荷重です。

2点吊・4点吊におけるネツレンクランプの容量選定基準

〔P＝Wとすると〕　2点垂直吊の場合　$Px=\frac{P}{2}=\frac{W}{2}$

2点角度吊(θ)の場合　$Py=\frac{P}{2}\times K=\frac{W}{2}\times K$

（注）K(係数)は21頁の「角度吊における吊角度(θ)の変化とそれに伴う増荷重変化」を参照下さい。

吊区分と使用クランプ	クランプ容量の決め方					
	2点垂直吊の場合(Px)（4点水平吊の場合）			2点角度吊(θ)の場合(Py)（4点水平角度吊(θ)の場合）		
	吊上状態		算式	算式	吊上状態	
	正面図	側面図			正面図	側面図
竪吊方向 V-25型 V-25ELC型 MK-V型 FL-V型 FL-VA型 VB-103型 VL-102型	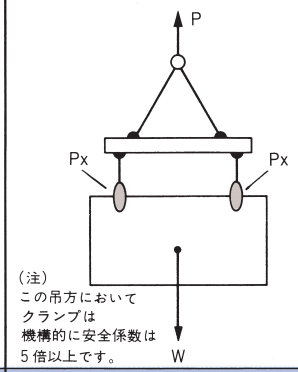 （注）この吊方においてクランプは機構的に安全係数は5倍以上です。		$Px=\frac{W}{2}$	$Py=\frac{W}{2}\times K$	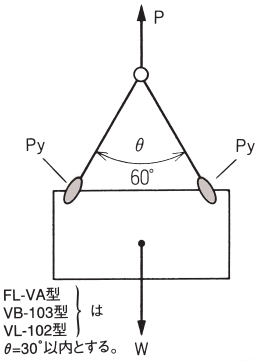 ※ FL-VA型 VB-103型 VL-102型 は θ=30°以内とする。	
竪吊方向 EASY型	（注）この吊方においてクランプは機構的に安全係数は20%程低下します。		$Px=\frac{W}{2}\times 1.25$	$Py=\frac{W}{2}\times 1.25\times K$	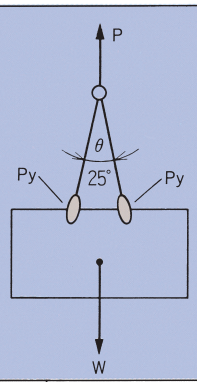	
横吊方向 EASY型 HV-N型 HV-K型 HV-G型 HA-110型 HA-60型 FL-H型	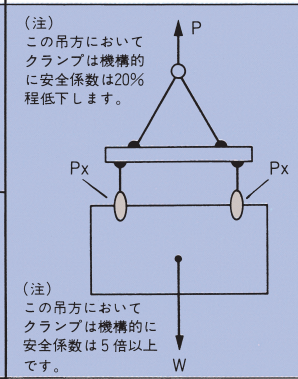 （注）この吊方においてクランプは機構的に安全係数は5倍以上です。		$Px=\frac{W}{2}$	$Py=\frac{W}{2}\times K$		
横吊方向 V-25型 V-25ELC型 MK-V型 FL-VA型 VB-103型	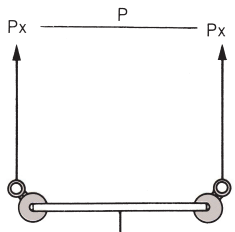 （注）この吊方においてクランプは機構的に安全係数は50%程低下します。	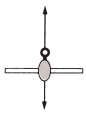	2点吊 $Px=\frac{W}{2}\times 2$	2点吊 $Py=\frac{W}{2}\times 2\times K$	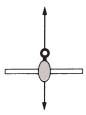	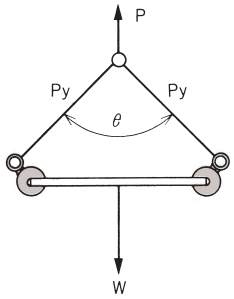
		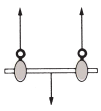	4点吊 $Px=\frac{W}{4}\times 2$	4点吊 $Py=\frac{W}{4}\times 2\times K$	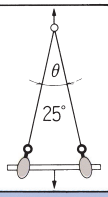	
横吊方向 FL-V型 HV-N型 HV-K型 HV-G型 HA-110型 HA-60型 FL-H型	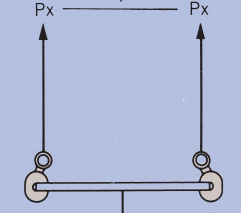 （注）この吊方においてクランプは機構的に安全係数は5倍以上です。	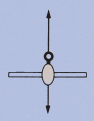	2点吊 $Px=\frac{W}{2}$	2点吊 $Py=\frac{W}{2}\times K$	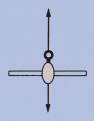	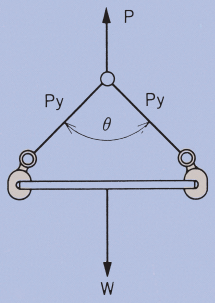
		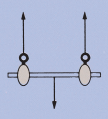	4点吊 $Px=\frac{W}{4}$	4点吊 $Py=\frac{W}{4}\times K$	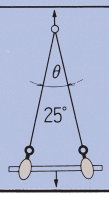	

吊角度（θ）の変化による許容安全荷重（W）

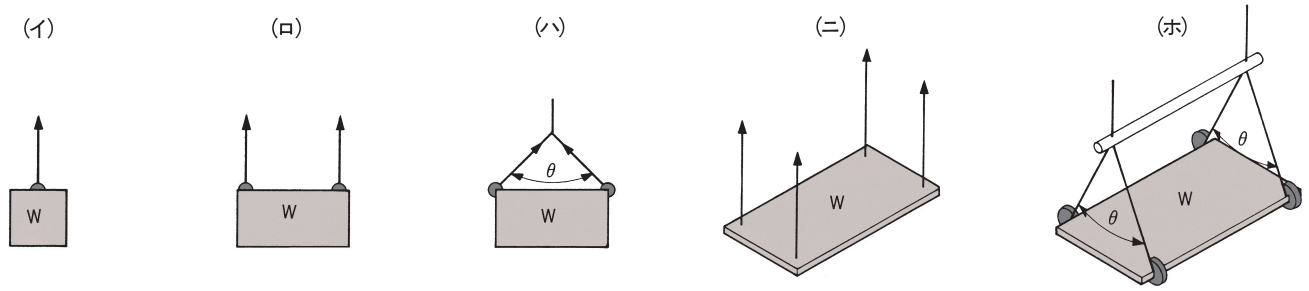

ワイヤロープの場合

下記表はワイヤロープで6ヨリ37本の場合の2点吊、4点吊において吊角度（θ）の変化に伴う吊荷の安全荷重を示します。（但しワイヤロープの安全係数は6とする）

（単位：TON）

ワイヤロープ径（mm）			2点吊				4点吊			
	（イ）		（ロ）	（ハ）			（ニ）	（ホ）		
	切断荷重	安全荷重	0°	30°	60°	90°	0°	30°	60°	90°
8	3.19	0.53	1.06	1.02	0.91	0.74	2.12	2.04	1.83	1.49
9	4.04	0.67	1.34	1.29	1.16	0.94	2.68	2.58	2.32	1.89
10	4.99	0.83	1.66	1.60	1.43	1.17	3.32	3.20	2.87	2.34
11.2	6.26	1.04	2.08	2.00	1.80	1.47	4.16	4.01	3.60	2.94
(12)	(7.19)	1.19	2.39	2.31	2.07	1.69	4.79	4.63	4.14	3.38
12.5	7.80	1.30	2.60	2.51	2.25	1.83	5.20	5.04	4.50	3.67
14	9.81	1.63	3.27	3.15	2.83	2.31	6.54	6.31	5.66	4.62
16	12.8	2.13	4.26	4.11	3.68	3.01	8.52	8.23	7.37	6.02
18	16.2	2.70	5.40	5.21	4.67	3.81	10.80	10.43	9.35	7.63
20	19.9	3.31	6.63	6.40	5.74	4.68	13.26	12.81	11.48	9.37
22.4	25.0	4.16	8.33	8.04	7.21	5.89	16.66	16.09	14.42	11.78
(24)	(28.7)	4.78	9.56	9.23	8.27	6.76	19.12	18.47	16.55	13.52
25	31.2	5.20	10.40	10.04	9.00	7.35	20.80	20.09	18.00	14.71
(26)	(33.7)	5.61	11.23	10.85	9.72	7.94	22.46	21.70	19.44	15.88
28	39.0	6.50	13.00	12.56	11.25	9.19	26.00	25.12	22.51	18.38
30	44.8	7.46	14.93	14.42	12.92	10.55	29.86	28.85	25.85	21.11
31.5	49.5	8.25	16.50	15.94	14.28	11.66	33.00	31.88	28.57	23.33
(32)	(51.1)	8.51	17.03	16.45	14.74	12.04	34.06	32.90	29.48	24.08
33.5	56.0	9.33	18.66	18.02	16.15	13.19	37.32	36.05	32.31	26.39

ワイヤロープ径又はその使用荷重の簡易算出法

P ＝使用荷重（安全荷重）（TON）
20＝常数
Sf＝ロープの切断荷重に対する安全係数（普通6以上とする）
d ＝ワイヤロープ径（mm）

$$P=\frac{d^2}{20}\div Sf \qquad \therefore d=\sqrt{P\times 20\times Sf}$$

（例1）3TON用のワイヤロープの太さを求める場合

$$d=\sqrt{3\times 20\times 6}=\sqrt{360}=\phi 19\fallingdotseq\phi 20\text{mm}$$

（例2）16mmのワイヤロープの使用荷重はいくらか

$$P=\frac{16^2}{20}\div 6=\frac{256}{20}\div 6=2.1\text{TON}$$

CLAMP

クランプ

CLAMP

V-25型 竪吊クランプ（ワンタッチ安全ロック式）

特　長

①吊上荷重の増加に応じて、ますます強い力でかみこむ構造になっています。
②吊環を「押す、引く」のワンタッチ操作で、カムを閉じたり又は開放状態にロックすることができます。
③運搬中、被吊上物がショックを受けても、吊上状態に変化はありません。
④圧縮コイルばねによって、常に一定の初荷重がカムに働きますから、被吊上物は着地してワイヤーがゆるみ、荷重がゼロになってもクランプは、部材よりはずれることはありません。
⑤カムを開放状態で保持できますので、縦（上）方向からのクランプ操作も簡単です。
⑥本体及び各部品は、それぞれに適合した特殊合金鋼を使用し、型打鍛造と熱処理調質による製品です。

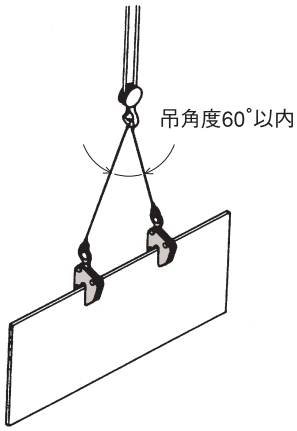

仕様・寸法図　V-25 型

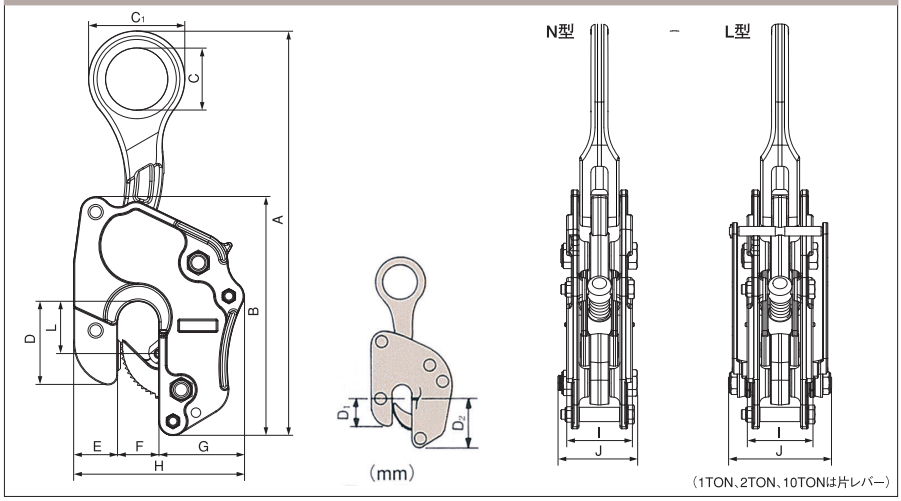

(mm)

基本使用荷重	クランプ範囲 min max	A	B	C	C1	D	E	F	G	H	I	J	L	N型	L型	自重 (kg)	くわえ深さ最小寸法 D1	D2	最少許容内径
1/2 TON	0～16	218	128	40	60	50	22	20	49	91	30	44	32	○	―	1.6	35	50	φ200
1 TON	0～25	353	200	60	90	72	33	32	75	140	58	68/86	49	○	○	4.8	60	90	φ300
2 TON	0～30	386	224	65	101	82	38	36	78	152	58	70/87	52	○	○	6.9	60	95	φ350
3 TON	0～38	424	250	65	101	88	46	43	90	179	68	80/108	57	○	○	9.0	70	115	φ450
5 TON	0～40	452	275	75	125	105	50	50	105	205	78	116	73	○	―	15.5	70	110	φ600
	0～50	579	342	90	140	112	60	60	133	253	86	112/140	82	○	○	22.0	85	150	
10 TON	0～50	660	410	100	170	152	80	70	157	307	105	145/178	102	○	○	46.0	115	180	φ800
	0～75	715	440			162		90	160	330		145/178	112	○	○	53.0	115	190	

注）J寸法の上段はN型、下段はL型を示す。　※呼び方（例）V-25-N型 5TON（0～40）

傷の目立たない細目仕様

1TON
2TON
3TON

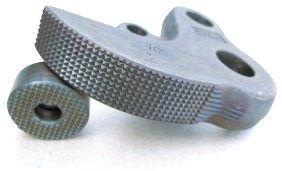

※呼び方　（例）V-25N型 細目仕様 1TON

V-25型タイプ　71ページにも記載

分　解　図

部品名一覧

① 本体
② 吊環
③-A L形リンク
③-B I形リンク
④ カム（N型）
④ カム（L型）
⑤ 吊環ピン
⑥ リンクピン
⑦ カムピン
⑧ カム軸（N型）
⑧ カム軸（L型）
⑧-A ブッシュ
⑨ カム軸用ナット（N型）
⑨ カム軸用ナット（L型）
⑨-1 欠円ナット（左）
⑨-2 欠円ナット（右）
⑩ カラー（カム軸用）
⑩-1 カラー（スリーブ軸用）
⑩-2 カラー（上部ばね押支ボルト用）
⑪ スリーブ
⑫ スリーブ軸
⑫-Aスリーブ軸
⑬ NU（六角）ナット（大）
⑭ 本体締付ボルト（大）
⑮ NU（六角）ナット（大）
⑯ 本体締付ボルト（大）
⑰ NU（六角）ナット（大）
⑱ 本体締付ボルト（小）
⑱-A本体締付ボルト（小）
⑲ NU（六角）ナット（小）
⑳ 本体締付ボルト（小）
㉑ NU（六角）ナット（小）
㉒ 上部ばね押支ボルト
㉒-A上部ばね押支ボルト
㉓ NU（六角）ナット（小）
㉔ 受金
㉕ 受金止ボルト
㉗ 受金止ナット
㉘ 下部ばね押ピン
㉙ 上部ばね押ピン
㉚ 下部ばね押止ピン
㉛ 圧縮コイルばね
㉜ カラー（大）
㉝ カラー（小）
㉞ レバー
㉞-A レバー（左）
㉞-B レバー（右）
㉟-A レバーカム（左）
㉟-B レバーカム（右）
㊱ レバー棒
㊲ レバースリーブ
㊳ ロールピン
㊴ 六角ナット

分解図

1TON
3TON

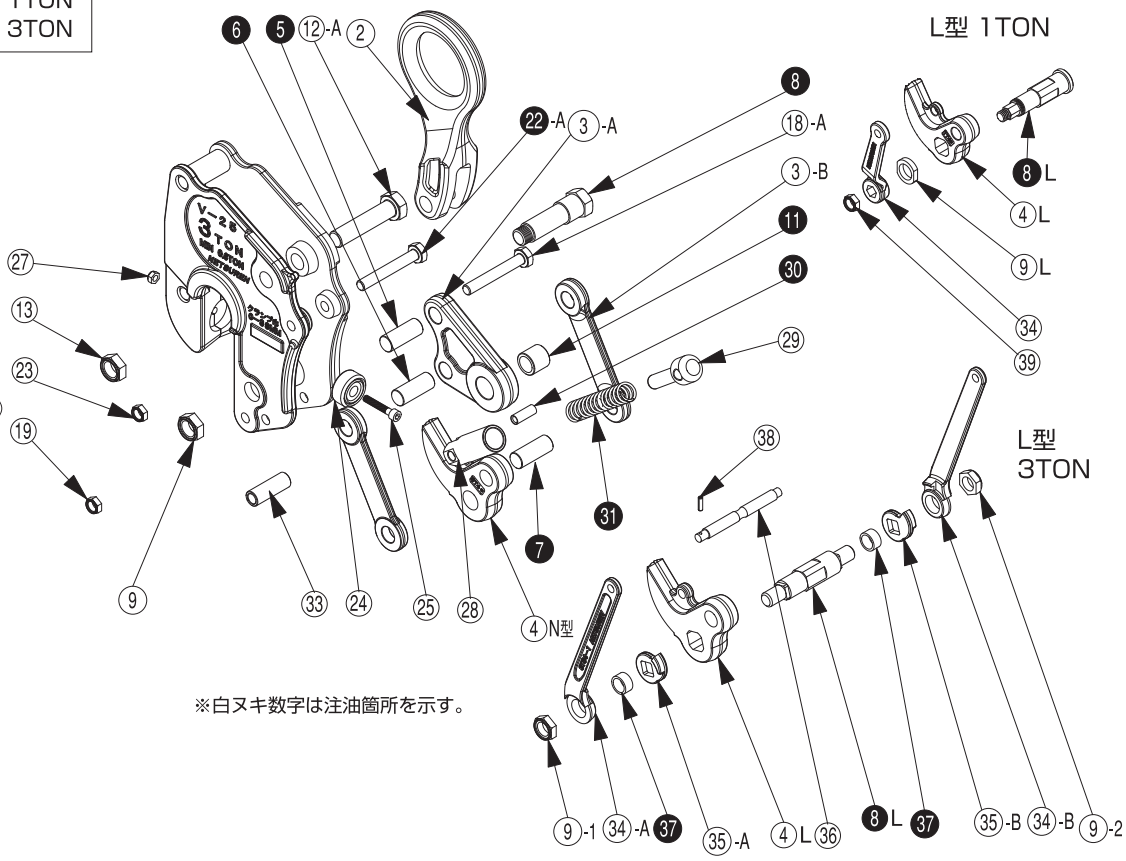

½TON
2TON
5TON
10TON

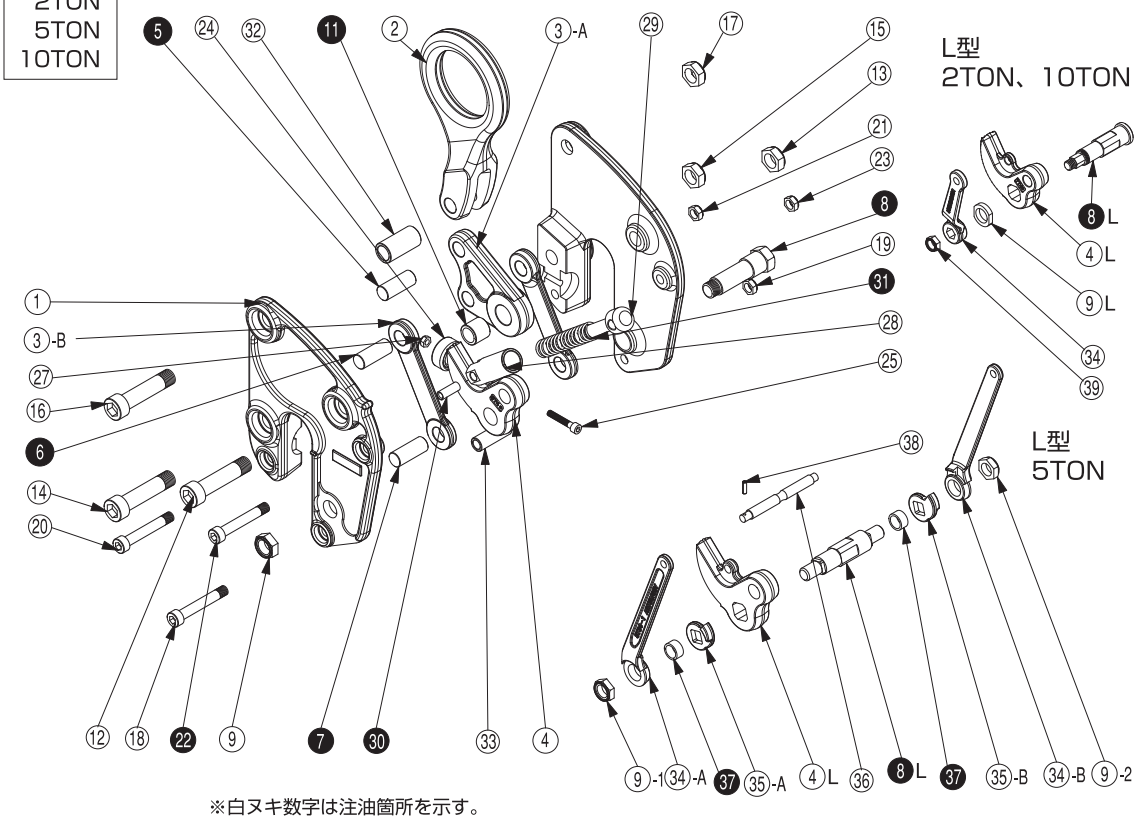

V-25型タイプは71ページにも記載

CLAMP

V-25型 広口クランプ

1/2TON 広口シリーズ

1/2TON
クランプ範囲:10-25mm

1/2TON
クランプ範囲:20-35mm

1/2TON
クランプ範囲:30-60mm

1～3TON 広口シリーズ

1TON
クランプ範囲:30-50mm

2TON
クランプ範囲:25-50mm

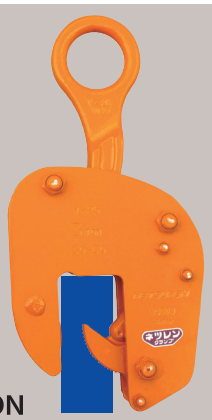

3TON
クランプ範囲:30-60mm

特　長

①吊上物の板厚に応じたクランプ選定ができます。
②吊上荷重の増加に応じて、ますます強い力でかみこむ構造になっています。
③吊環を「押す、引く」のワンタッチ操作で、カムを閉じたり又は開放状態にロックすることができます。
④運搬中、被吊上物がショックを受けても、吊上状態に変化はありません。
⑤圧縮コイルばねによって、常に一定の初荷重がカムに働きますから、被吊上物は着地してワイヤーがゆるみ、荷重がゼロになってもクランプは、部材よりはずれることはありません。
⑥本体及び各部品は、それぞれに適合した特殊合金鋼を使用しています。

仕様・寸法図　V-25N 型

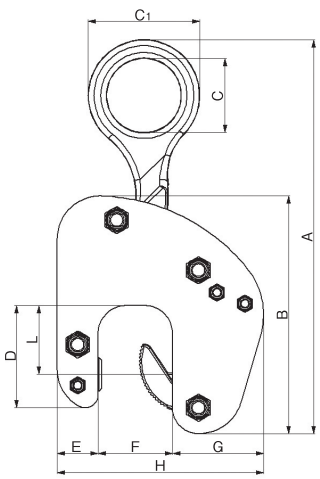

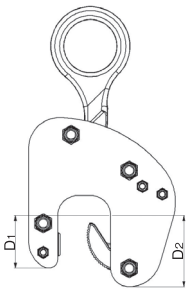

(mm)

基本使用荷重	クランプ範囲 min max	A	B	C	C1	D	E	F	G	H	I	J	L	自重(kg)	くわえ深さ最小寸法 D1	D2
1/2 TON	10～25	212	128	40	60	55	22	30	49	101	32	45	37	1.5	35	50
	20～35	212	128	40	60	55	22	40	49	111	32	45	37	1.6	35	50
	30～60	305	186	45	69	55	24	66	55	145	32	45	40	2.6	40	80
1 TON	30～50	347	205	60	90	78	38	58	74	170	50	72	48	5.5	60	90
2 TON	25～50	380	224	65	101	82	48	56	78	182	56	77	52	8.2	60	95
3 TON	30～60	434	266	65	100	105	50	70	90	210	64	90	65	12.1	70	115

※上記以外の広口クランプは、従来通り特注品として受け承ります。
※深口タイプも特注品にて承ります。

CLAMP

V-25 ELC型 竪吊クランプ（手動ロック式）

分　解　図

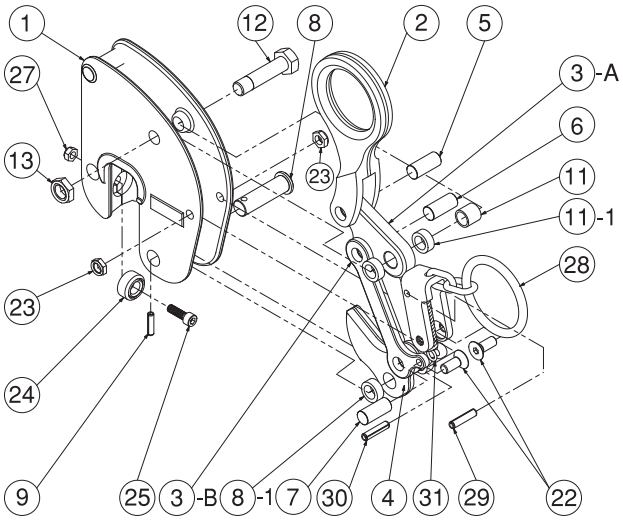

部品名一覧

① 本体
② 吊環
③-A L形リンク
③-B I形リンク
④ カム
⑤ 吊環ピン
⑥ リンクピン
⑦ カムピン
⑧ カム軸
⑧-1 カラー（大）（2TON,3TON）
⑨ ロールピン（小）
⑪ スリーブ
⑪-1 カラー（小）（2TON,3TON）
⑫ スリーブ軸
⑬ NUナット
㉒ レバー止皿ボルト
㉓ レバー止NUナット
㉔ 受金
㉕ 止ボルト
㉗ NUナット
㉘ レバーー式（引手吊環付）
㉙ ロールピン（大）
㉚ ロールピン（小）
㉛ 引張コイルばね

特　　長

① 特 殊 合 金 鋼　本体及び各部品は、それぞれに適合した特殊合金鋼を使用しています。
② 強 力 な カ ム　吊上荷重の増加に応じて、ますます強い力でかこみこみ構造になっております。
③ 安 全 ロ ッ ク 式　引手レバー環の操作によってロックすると、引張コイルばねは、常に一定の初荷重がカムに働きかけますから、着地してワイヤーがゆるみ、荷重がゼロになっても、クランプは部材からはずれることがありません。

〈使用例〉

鋼板の竪吊り（2点角度吊り）

H型鋼の竪吊り（2点角度吊り）

仕様・寸法図　V-25 ELC 型

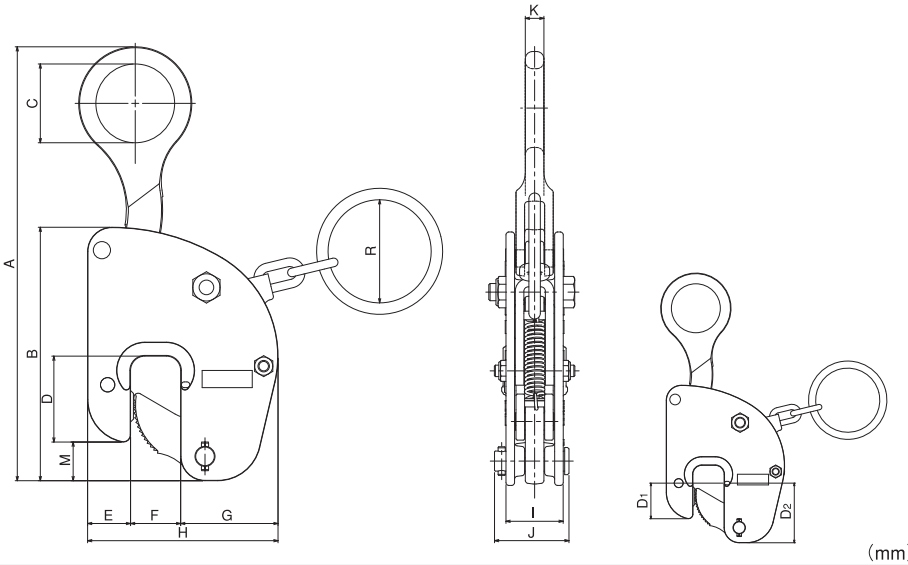

（mm）

基本使用荷重	クランプ範囲 min～max	A	B	C	D	E	F	G	H	I	J	K	M	R	自重(kg)	くわえ深さ最小寸法 D1	D2
1 TON	0～30	314	181	55	65	35	35	80	150	40	52	13	32	40	4.0	40	67
2 TON	0～30	335	207	58	73	41	35	90	166	46	60	14	34	72	5.8	43	75
3 TON	0～40	388	241	64	85	53	46	111	210	54.6	70	18	38	72	9.9	58	86

※呼び方　（例）V-25ELC型 1TON（0～30）

CLAMP

MK-V型 鋼板用竪吊クランプ

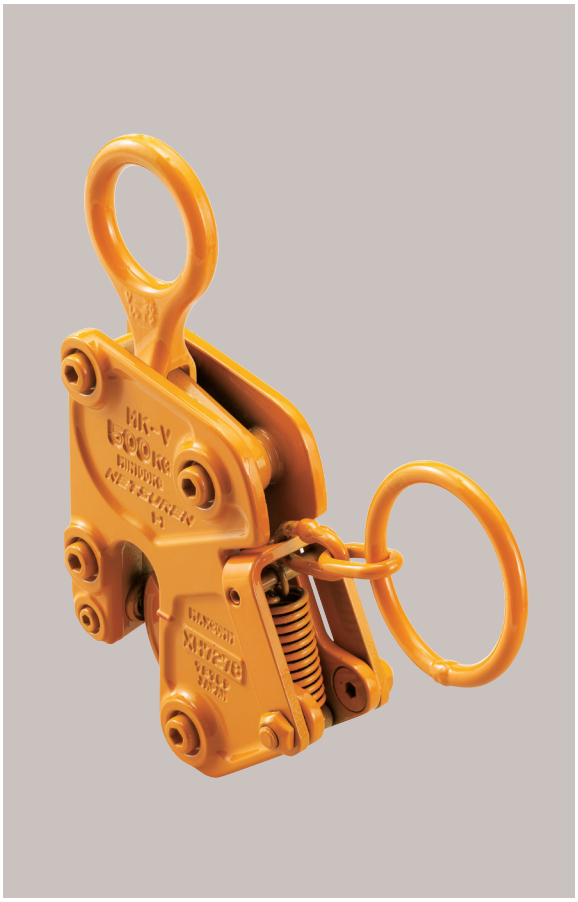

分　解　図

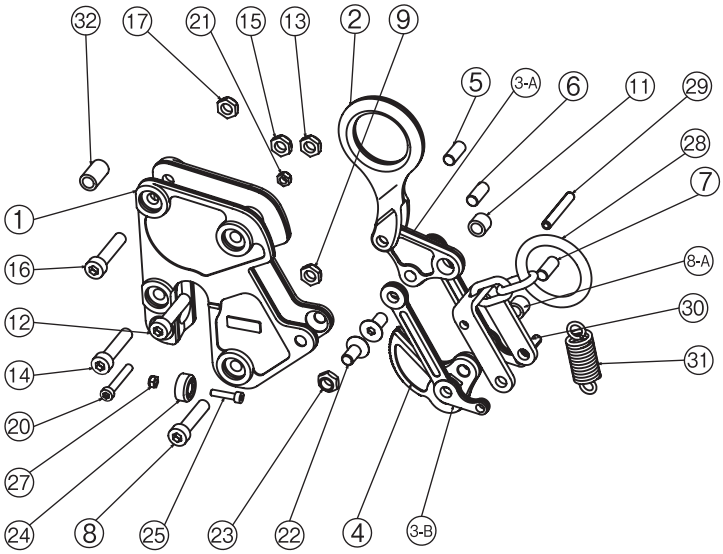

部品名一覧

① 本体
② 吊環
③-A L形リンク
③-B I形リンク
④ カム
⑤ 吊環ピン
⑥ リンクピン
⑦ カムピン
⑧ カム軸
⑧-A ブッシュ
⑨ ナット
⑪ スリーブ
⑫ スリーブ軸
⑬ ナット
⑭ 本体締付ボルト（大）
⑮ ナット（大）
⑯ 本体締付ボルト（大）
⑰ ナット（大）
⑳ 本体締付ボルト（小）
㉑ ナット（小）
㉒ ロックレバー止ボルト
㉓ ロックレバー止ナット
㉔ 受金
㉕ 受金止ボルト
㉗ 受金止ナット
㉘ ロックレバー
㉙ ロールピン（大）
㉚ ロールピン（小）
㉛ 引張コイルバネ
㉜ カラー

特　長

① 特殊合金鋼　本体及び各部品は、それぞれに適合した特殊合金鋼を使用し、型打鍛造と熱処理調質による製品です。
② 強力なカム　吊上荷重の増加に応じて、ますます強い力でかこみこみ構造になっております。
③ 安全ロック式　引手レバー環の操作によってロックすると、引張コイルばねは、常に一定の初荷重がカムに働きかけますから、着地してワイヤーがゆるみ、荷重がゼロになっても、クランプは部材からはずれることがありません。

仕様・寸法図　MK-V 型

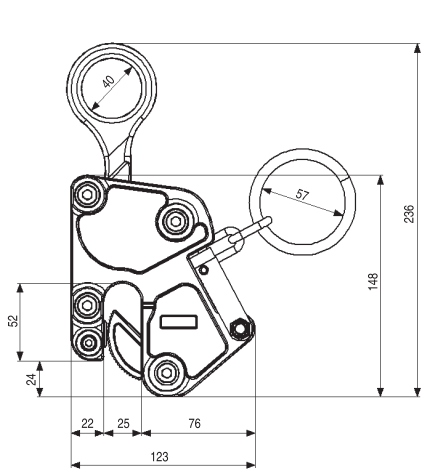

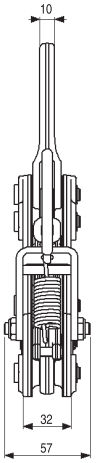

〈最小くわえ深さ〉

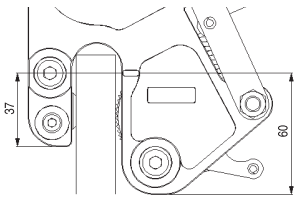

〈吊角度〉

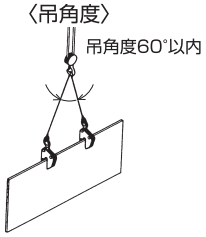

●基本使用荷重
500kg/自重1.9kg
●クランプ範囲(min～max)
0～20㎜

CLAMP

FL-VA型 無傷竪吊クランプ（手動ロック式）

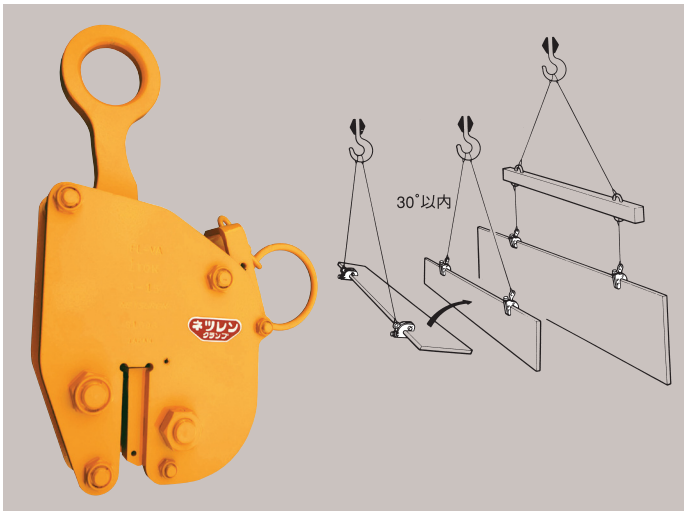

特　長

①クランプ力は荷重の増加に応じて比例的に増大し吊上物を強く締付けます。
②ロックばねを開放した状態で部材にかませ、引手環によるレバー操作でロックすると取付けは完了します。
③すべて特殊合金鋼を使用して高度な加工と最適な熱処理が施してありますので高い強靱性をもっています。

仕様・寸法図　FL-VA 型

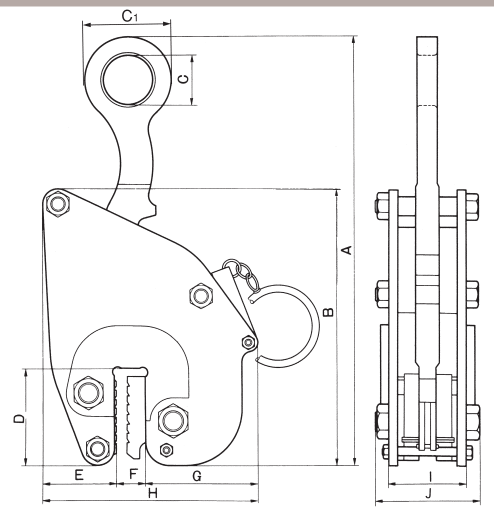

（mm）

基本使用荷重	クランプ範囲	A	B	C	C1	D	E	F	G	H	I	J	自重(kg)
1/2 TON	3～13	340	195	40	60	78	53	15	90	159	48	70	5
1 TON	3～15	385	215	50	80	87	60	17	102	181	60	90	7.8
2 TON	6～30	495	350	56	96	119	79	31	126	237	72	130	14.5
3 TON	8～32	554	349	56	96	119	88	34	134	256	78	135	20.5

※呼び方　（例）FL-VA型 2TON

分　解　図

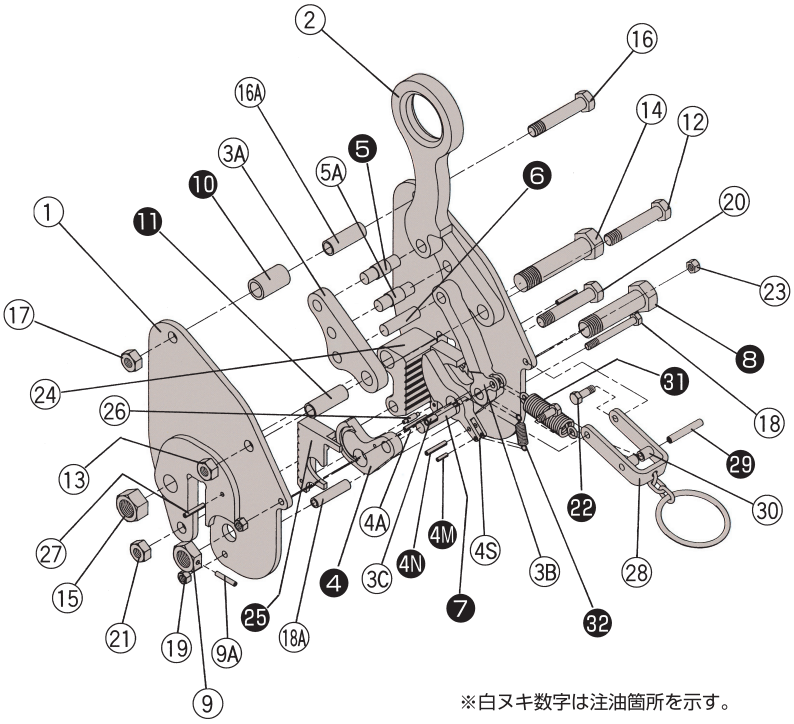

※白ヌキ数字は注油箇所を示す。

部品名一覧

① 本体
② 吊環
③-A L形リンク
③-B I形リンク
③-C I形リンクばね止ピン
④ ガイドカム
④-A ガイドカムばね止ピン
④-S インサイドカム
④-M インサイドカムばね止ピン
④-N インサイドカムガイドピン
⑤ 吊環ピン
⑤-A 吊環ピンストッパーピン
⑥ リンクピン
⑦ カムピン
⑧ カム軸
⑨ 六角ナット
⑨-A ロールピン
⑩ ローラー
⑪ スリーブ
⑫ スリーブ軸
⑬ NUナット
⑭（受金側）本体締付ボルト（大）
⑮ NUナット
⑯ 本体締付ボルト（中）
⑯-A スリーブ
⑰ NUナット
⑱ G・Cホルダーボルト
⑱-A スリーブ
⑲ NUナット
⑳ 本体締付ボルト（中）
㉑ NUナット
㉒ ロックレバーボルト
㉓ NUナット
㉔ 受金
㉕ ガイドカムホルダー
㉖ 段付ピン
㉗ ガイドピン
㉘ ロックレバー
㉙ ロックレバーピン
㉚ ロックレバーカラー
㉛ ロックレバーばね
㉜ エキセンばね

CLAMP

FL-V型 無傷竪吊クランプ（安全歯カム付）

特　長

①従来の重量物の吊上運搬作業において、今まで常識では不可能と考えられていたきずをつけずに吊れるクランプとして、安全第一を主眼に開発された画期的な吊クランプです。

②普通鋼板、高張力鋼板や橋梁、製缶及び加工板、高圧タンク類等、幅広い用途の中で、吊上物の表面にきずがついてはいけない場合は勿論、ステンレス鋼板、アルミ板その他非鉄金属板等で、マグネット使用ができない竪吊作業にも最適な、安心して使用できるクランプです。

③吊上物の厚さを調整締付ける軽合金製スライダーと、特殊機構をもった受金にクランプ力が働き「すべり」が生じない構造になっています。

④オーバーロード等が発生すると、安全歯カムが強制的に働く構造となっています。

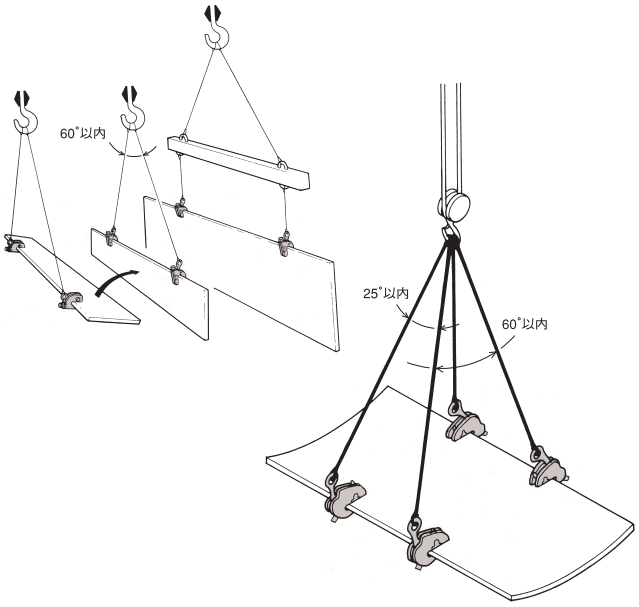

FL-V 型の使用方法（竪方向又は横方向におけるクランプの取付け、取外し操作方法）

1）吊上物の板厚に応じてアジャストボルトを回してスライダーを戻し、あらかじめ口幅を広く開けます。

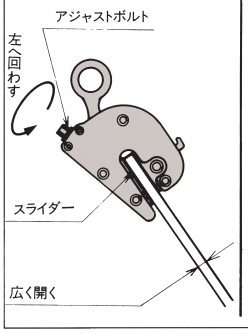

2）吊上物がクランプのくわえ口の奥にあたるまで、充分差込みます。

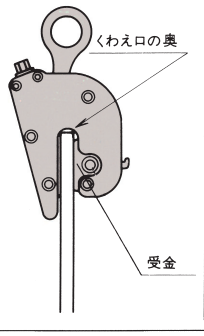

3）吊環を押し込み、次に補助カムのレバーを手指で開放に戻します。

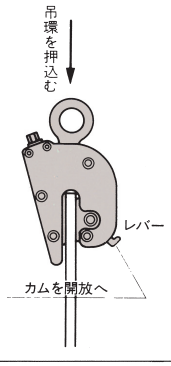

4）受金が本体に密着するまで、アジャストボルトを回して締付けるとクランプの取付が完了します。

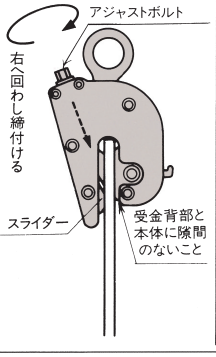

5）吊環を引張って吊上げ荷重を掛けると受金にクランプ力が働いて吊上物を増締めします。

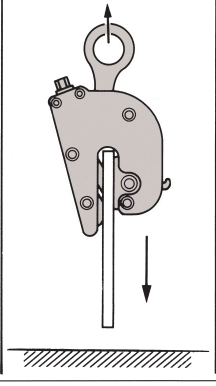

6）着地後、取外しの場合は、アジャストボルトを逆に回してスライダーを上方に戻せば開放になります。

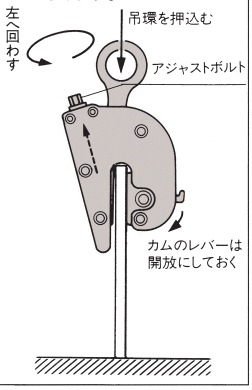

FL-V型タイプ　71ページにも記載

分　解　図

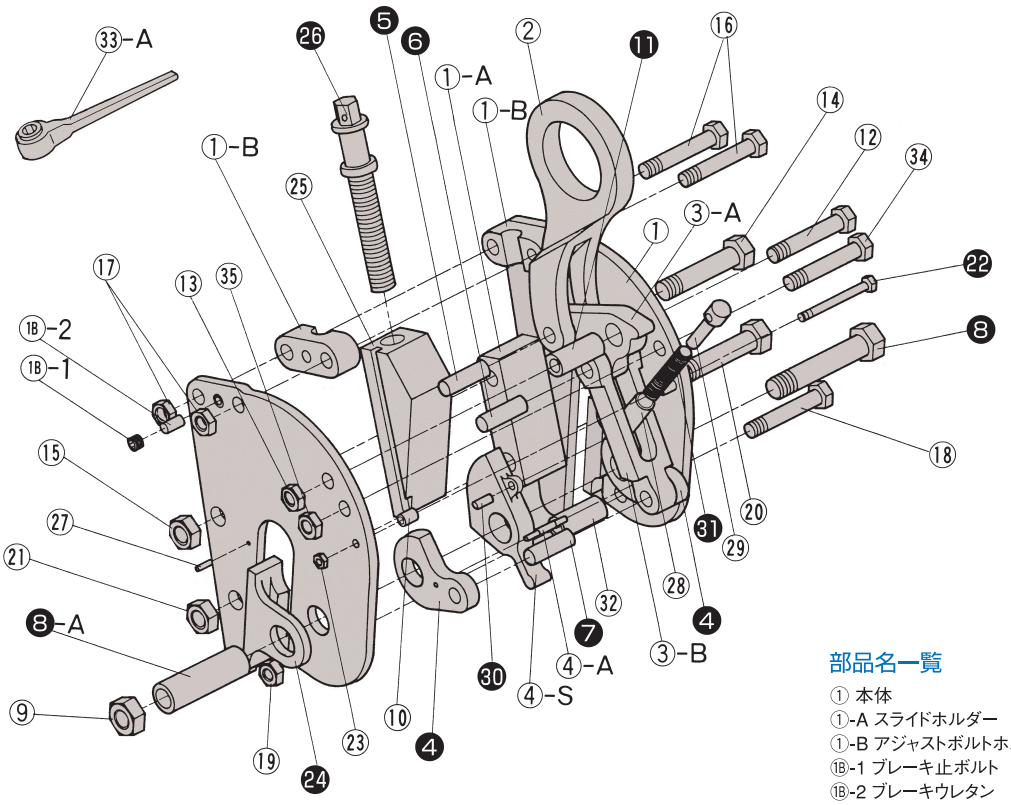

※白ヌキ数字は注油箇所を示す。

部品名一覧

① 本体
①-A スライドホルダー
①-B アジャストボルトホルダー
⑱-1 ブレーキ止ボルト
⑱-2 ブレーキウレタン
② 吊環
③-A L形リンク
③-B I形リンク
④ ガイドカム
④-A 段付ガイドピン
④-S 安全歯カム
⑤ 吊環ピン
⑥ リンクピン
⑦ カムピン
⑧ カム軸
⑧-A ブシュ
⑨ NUナット
⑩ カラー
⑪ スリーブ（大）
⑫ スリーブ軸
⑬ ナット
⑭（Sホルダー）本体締付ボルト（大）
⑮ ナット
⑯（Aホルダー）本体締付ボルト（大）
⑰ ナット
⑱ 本体締付ボルト
⑲ ナット
⑳（Sホルダー）本体締付ボルト（大）
㉑ ナット
㉒ ばね押支ボルト
㉓ ナット
㉔ 受金
㉕ スライダー
㉖ アジャストボルト
㉗ ガイドピン
㉘ ばねボックス
㉙ ばね押ピン
㉚ 止ピン
㉛ 圧縮コイルばね
㉜ スペーサー
㉝-A ラチェット式ハンドル
㉞ ストッパーボルト
㉟ ナット

仕様・寸法図　FL-V 型

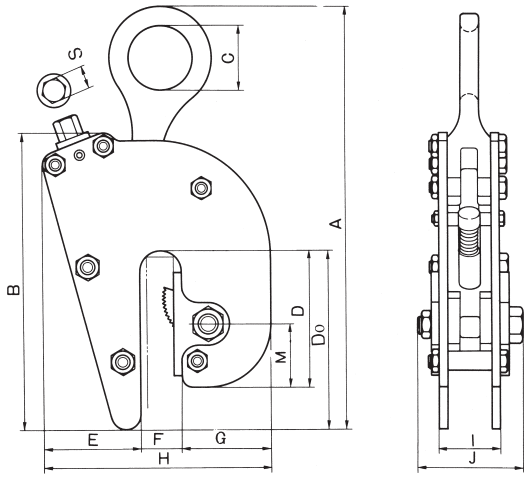

（mm）

基本使用荷重	½ TON	1 TON	2 TON	3 TON		5 TON	
クランプ範囲	0～16	0～25	0～25	0～30	20～50	0～30	20～50
自　重（kg）	3.0	7.5	10.5	18.0	19.0	32.0	32.9
アジャストボルト六角２面幅（S）	19	19	19	19		22	
A	245	400	430	520		610	
B	149	238	282	303		380	
C	40	60	60	75		90	
D	72	113	130	135		165	
Do	82	148	170	183		225	
E	59	70	92	97		115	
F	24	36	40	46	66	50	70
G	55	72	85	97		130	
H	138	179	217	240	250	295	315
I	44	52	58	70		88	
J	74	80	98	118		154	
M	40	55	60	62		90	

※呼び方　（例）FL-V型　3TON（0～30）
上表のクランプ範囲以外も注文製作致します。

CLAMP

EASY（イージー）型 横吊クランプ

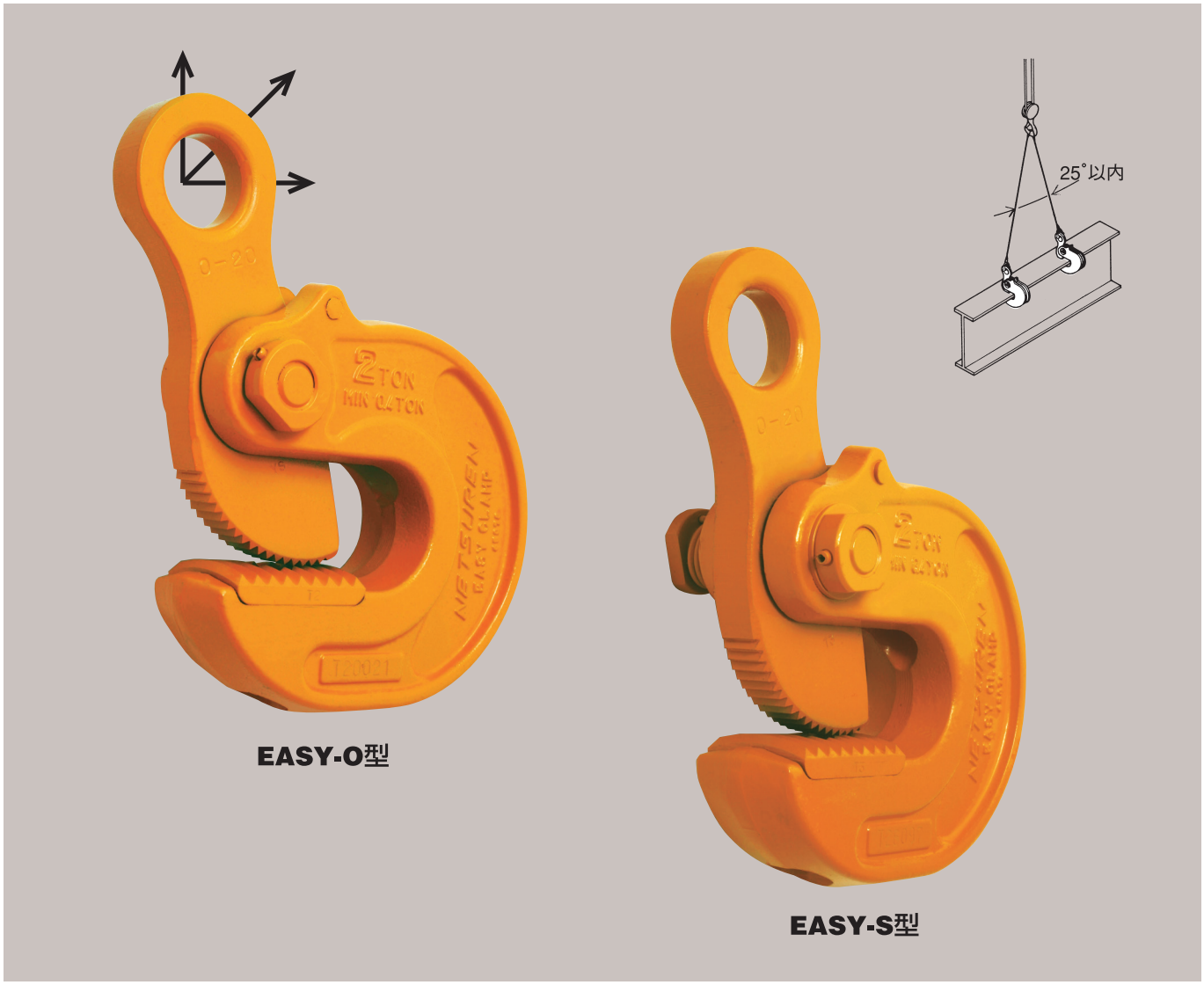

EASY-O型

EASY-S型

EASY型の使用方法

1. EASY型クランプによる玉掛作業は、右図の正しい吊方Ⓐ、Ⓑ、Ⓒ、Ⓓ、Ⓔを参照に正しい作業を行ってください。
2. Ⓐ、Ⓑの吊方で、1点吊(原則としてワイヤロープは2本通す)の場合、吊荷の長さは2m以内とし、必ずバランスのとれた重心上を吊ってください。(偏芯すると危険です。)
3. Ⓒの吊方のように、吊荷が2m以上の場合は、2点吊とし、必ず角度吊又は、天びん吊で作業してください。(バランスがよく安全です。)
4. Ⓓ、Ⓔの吊方のように、竪吊に近い場合は吊荷の制限を受けますので、横吊の80%に基本使用荷重の選定を行ってください。(安全係数が低下します。)

⚠危険

1. EASY型クランプは、右図の正しくない吊方Ⓕ、Ⓖ、Ⓗは危険ですから絶対にしないでください。
(特に、Ⓕ、Ⓖの吊方は、カム軸芯と吊環穴が一線上になってクランプ力が発生しません。)
2. Ⓗの吊方は厳禁です。

○ 正しい吊方

A	B	C	D	E
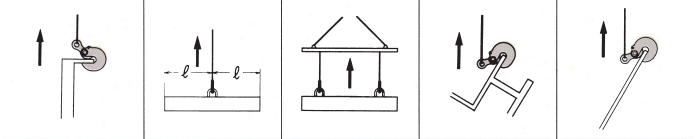				
1～2点吊 (形鋼横吊)	1点吊 (形鋼横吊)	天びん吊 (形鋼横吊)	1～2点吊 (構造物竪吊)	1～2点吊 (鋼板竪吊)

〈使用例〉

✕ 正しくない吊方

F	G	H
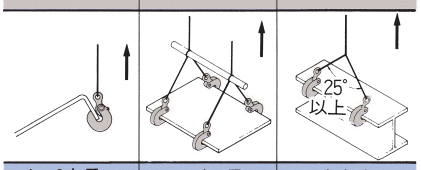		
1～2点吊 (引掛吊)	天びん吊 (鋼板横吊)	2点角度吊 (形鋼横吊)

特　長

①アングル・チャンネル・アイビームとその構造物の専用吊として、吊作業の高能率が約束されるEASY（簡単）なクランプです。
②荷重増加に応じて強い力でかみこむ構造になっています。
③受金はアール状になっており、角度吊の際、本体にかかるねじれ力が少なく無理がありません。
④Ｓ型はカム軸にねじりコイルばねが装着されており、
●クランプを取り付けた際、手で支え持つ手間はいりません。
●一旦クランプした被吊上物が、着地して、ワイヤーがゆるみ荷重がゼロになってもクランプは、部材から外れることはありません。

傷の目立たない細目仕様

1TON
2TON
3TON

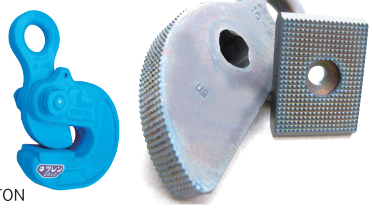

※呼び方　(例)EASY-S型 細目仕様 1TON

分　解　図

※白ヌキ数字は注油箇所を示す。

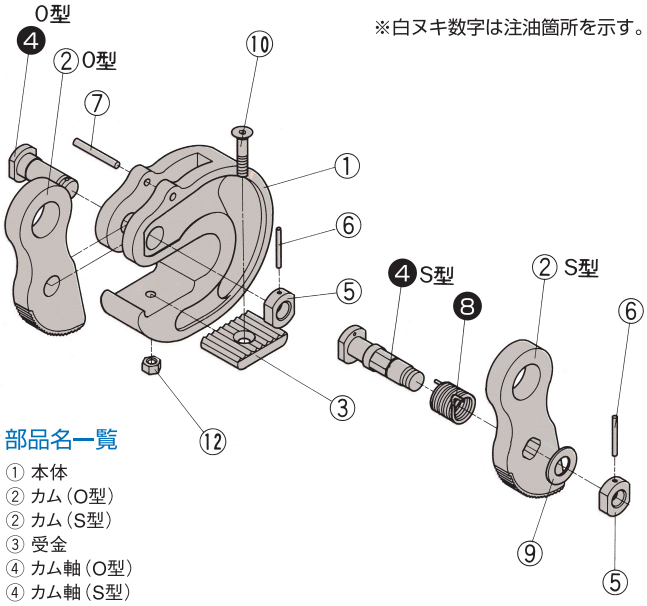

部品名一覧

① 本体
② カム（O型）
② カム（S型）
③ 受金
④ カム軸（O型）
④ カム軸（S型）
⑤ 欠円形ナット
⑥ ロールピン
⑦ ストッパーピン
⑧ ねじりコイルばね
⑨ 座金
⑩ 受金止ボルト
⑫ 受金止ナット

仕様・寸法図　EASY 型

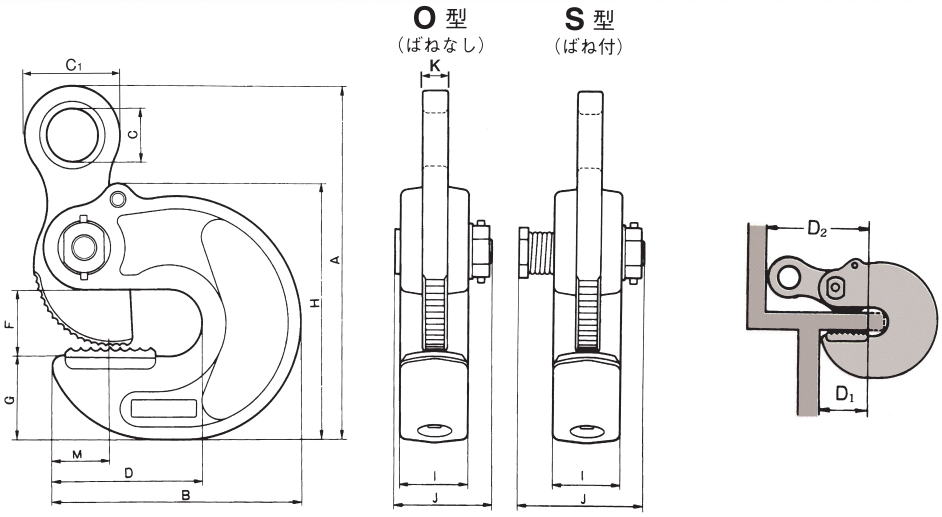

（mm）

基本使用荷重	クランプ範囲 min max	型式	くわえ深さ最小寸法 D1（下）	D2（上）	A	B	C	C1	D	F	G	H	I	J	K	M	自重(kg)
1/2 TON	0～16	S型	45	100	128	106	20	40	68	26	30	96	25	50	10	25	1.2
1 TON	0～16	O型	50	102	156	124	24	46	68	24	37	114	30	43	12	26	2.4
		S型												60			2.5
2 TON	0～20	O型	65	135	201	152	30	56	89	38	48	147	40	55	16	34	4.1
		S型												73			4.2
	16～28	O型												55			4.1
		S型												73			4.2
3 TON	10～40	O型	72	170	275	190	36	72	110	60	65	198	45	60	18	40	7.7
		S型												88			7.8
	25～45	O型	72	155	264									60			7.4
		S型												88			7.5

※呼び方　(例) イージークランプ 1TON（16-S型）
(例) 部品イージークランプ 2TON（20-S型）カム

CLAMP

HA-110型 横吊クランプ（手動ロック式）

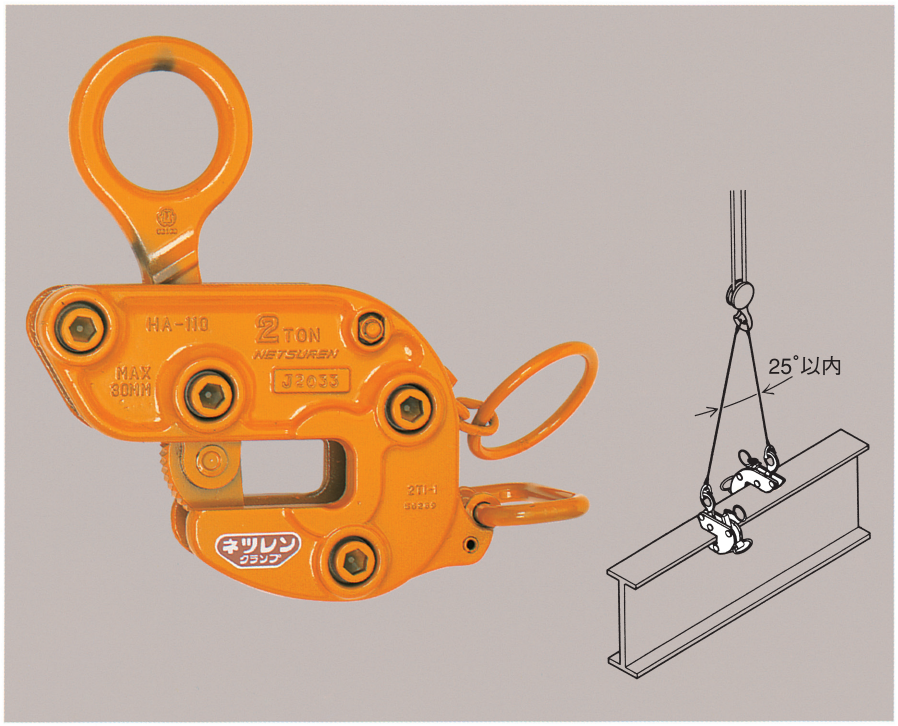

特　長

①H形鋼・L形鋼は勿論、それに類した構造物専用のクランプです。
②横吊クランプとして安定した水平吊作業ができます。
③本体の下あごくわえ部が中割りになっており、特にH形鋼の長手方向両端より、クランプをはさみ込んで取付けることができます。
④クランプの取付け・取外しの際は引手環によるレバー開閉ができる上、操作が容易になるよう本体背部にグリップが設けてあります。
⑤特殊合金鋼を型打鍛造し、軽量でコンパクトになっていますから、取扱いは簡単です。
〔用途〕土木工事、鉄構、建築、橋梁組立関係に広い範囲で使用できます。

仕様・寸法図　HA-110 型

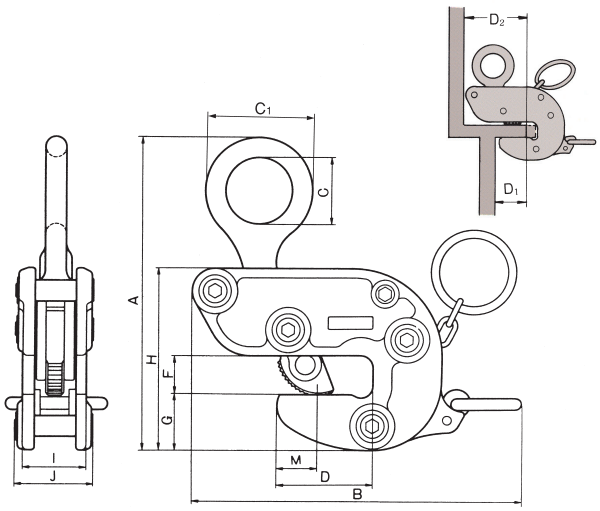

仕様　(mm)

基本使用荷重	クランプ範囲 min　max	くわえ深さ最小寸法 D_1(下)	D_2(上)	自　重（kg）
1 TON	0 ～ 25	55	120	3.8
2 TON	0 ～ 30	65	140	5.5
3 TON	0 ～ 40	75	175	11.0
5 TON	0 ～ 50	95	235	23.0

※呼び方（例)HA-110型 2TON

寸法　(mm)

基本使用荷重	A	B	C	C_1	D	F	G	H	I	J	M
1 TON	227	249	46	74	70	28	42	141	44	58	25
2 TON	281	295	60	96	84	34	50	162	56	69	34
3 TON	356	354	75	115	100	45	60	205	66	88	37
5 TON	453	507	90	140	130	58	85	275	86	122	43

分　解　図

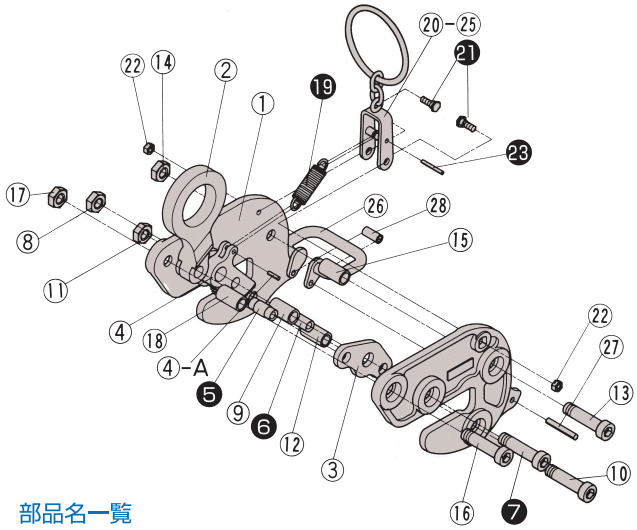

部品名一覧

① 本体
② 吊環
③ リンク
④ カム
④-A 止ピン
⑤ 吊環ピン
⑥ カムピン
⑦ カム軸
⑧ NUナット
⑨ ブッシュ
⑩・⑬ 本体締付ボルト
⑪・⑭ NUナット
⑫・⑮ スペーサー
⑯ 吊環ガイドボルト
⑰ NUナット
⑱ ガイドスリーブ
⑲ 引張コイルばね
⑳・㉕ 引手レバー環一式
㉑ レバー取付ボルト
㉒ NUナット
㉓ ばね止ピン
㉖ グリップ
㉗ グリップ取付ピン
㉘ スリーブ

※白ヌキ数字は注油箇所を示す。

傷の目立たない細目仕様

1TON
2TON
3TON

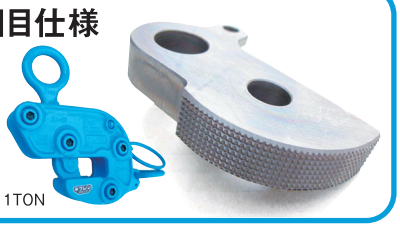

※呼び方　(例)HA-110型 細目仕様 1TON

CLAMP

HA-60型 横吊クランプ（手動ロック式）

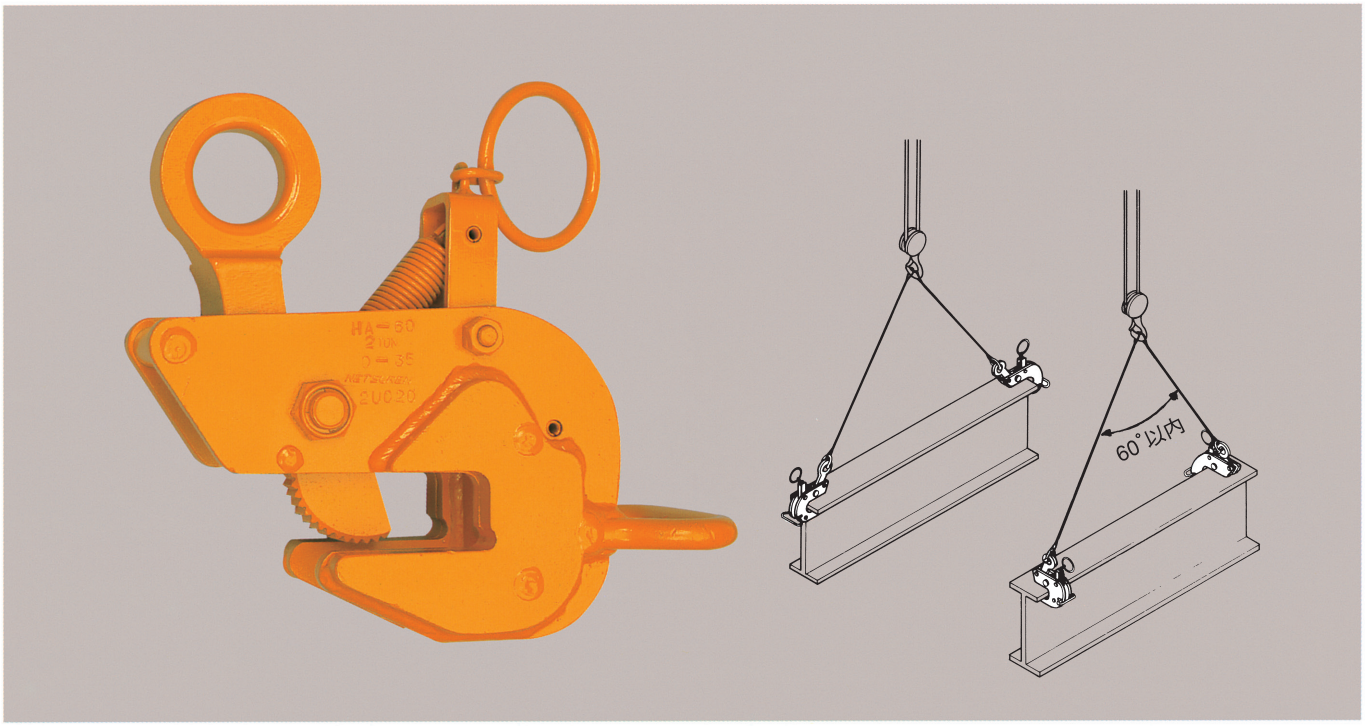

特　長

①H鋼などの形鋼、鉄骨部材等の運搬組立用に最適です。又、受部が分かれているので、H形鋼の長手方向にもクランプできます。
吊角度60°まで吊れる強力型で現場作業の安全に役立ちます。

〔用途〕
土木工事、鉄構、建築、橋梁組立関係に広い範囲で使用できます。

分　解　図

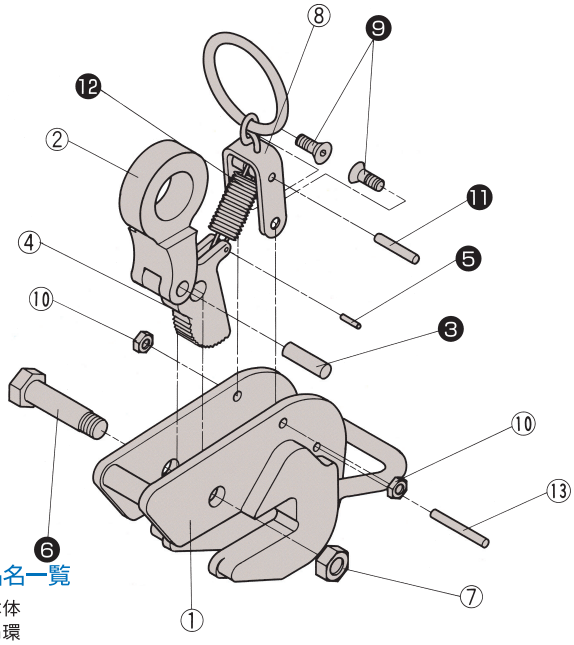

部品名一覧

① 本体
② 吊環
③ 吊環ピン
④ カム
⑤ 止ピン
⑥ カム軸
⑦ NUナット
⑧ ロックレバー
⑨ レバー止ボルト
⑩ NUナット
⑪ ばね支ピン
⑫ 引張コイルばね
⑬ レバーストッパーピン

※白ヌキ数字は注油箇所を示す。

仕様・寸法図　HA-60 型

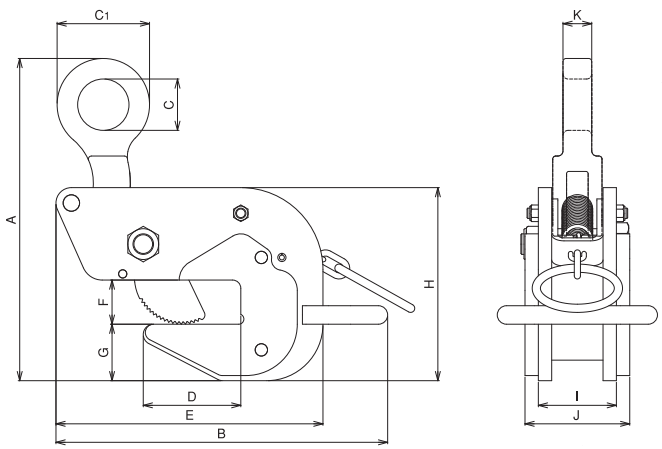

（mm）

基本使用荷重	クランプ範囲 min max	A max	B	C	C1	D	E	F	G	H	I	J	K	自重 (kg)
1 TON	0～30	233	246	42	70	65	193	32	35	137	78	106	18	5.2
2 TON	0～35	264	294	45	80	80	238	37	45	162	96	132	25	9.5
3 TON	0～40	308	317	50	90	95	260	43	55	188	102	156	28	14.3

※呼び方　（例）HA-60型 2TON

傷の目立たない細目仕様

1TON
2TON
3TON

※呼び方
（例）HA-60型 細目仕様 1TON

CLAMP

HV-N型 横吊クランプ

特　長

①H形鋼・L形鋼は勿論、それに類した構造物専用のクランプです。
②横吊クランプとして安定した水平吊作業ができます。
③いずれの方向から引張っても荷重の増加に応じて、ますます強い力でかみこみます。
④運搬中、被吊上物がショックを受けても、吊上状態に変化はありません。
⑤クランプに軸着されたネジリコイルバネによって常に一定の初荷重がカムに働くようになっています。
⑥受金はアール状になっており、角度吊の際本体へかかるねじれ力が少なく無理がありません。

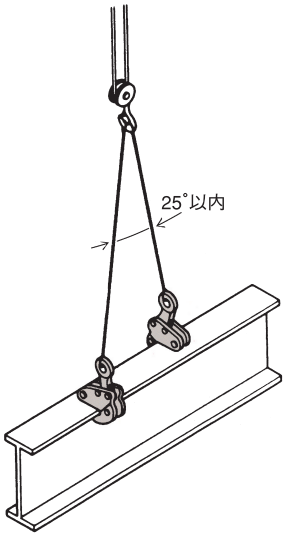

仕様・寸法図　HV-N 型

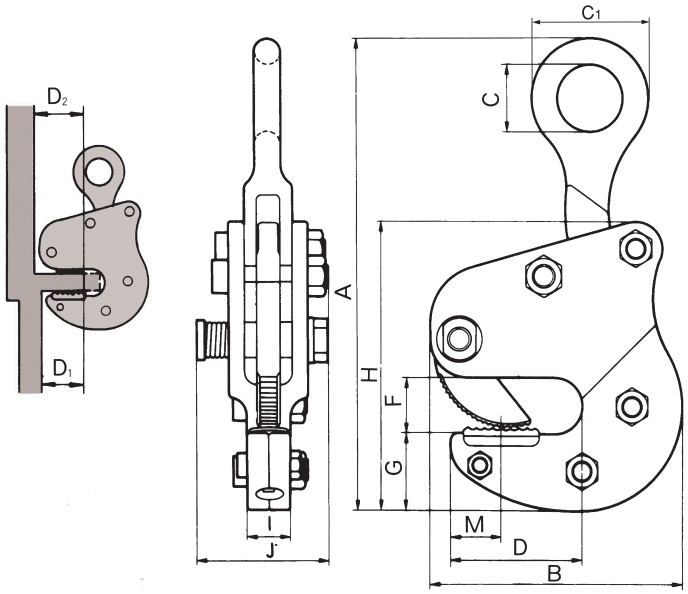

(mm)

基本使用荷重	クランプ範囲 min max	型式	くわえ深さ最小寸法 D1(下)	D2(上)	A	B	C	C1	D	F	G	H	I	J	M	自重(kg)
2 TON	0～30	30型	65	80	324	160	45	81	92	38	51	196	30	91	35	7.1
	12～40	40型			334					48		206				7.3
	25～50	50型			344					58		216				7.5
3 TON	25～50	50型	65	88	390	218	75	115	115	60	62	246	40	110	35	13.0
5 TON	40～70	70型	90	115	490	303	55	105	130	85	80	324	78	132	50	31.0

※呼び方　(例) HV-N型 2TON (30型)

傷の目立たない細目仕様

2TON

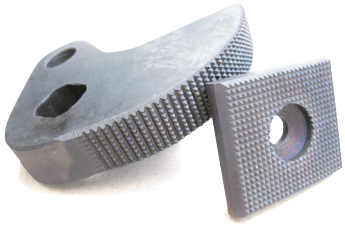

※呼び方　(例) HV-N型(30) 細目仕様 2TON

CLAMP

FL-H型 無傷横吊クランプ（手動ロック式）

特　長

鉄骨橋梁等の作業現場で、鋼板、H鋼、アングル等の傷をつけることなく、従来のクランプと同じワンタッチ操作で使用することができます。

①クランプ力は荷重の増加に応じて比例的に増大し吊上物を強く締付けます。

②ロックばねを開放した状態で部材にかませ、レバー操作でロックすると取付は完了します。

③オーバー荷重になると内蔵した歯付安全カムが部材にかみこみすべりを防止します。

④すべて特殊合金鋼を使用して高度な加工と最適な熱処理が施してありますので高い強靱をもっています。

仕様・寸法図　FL-H 型

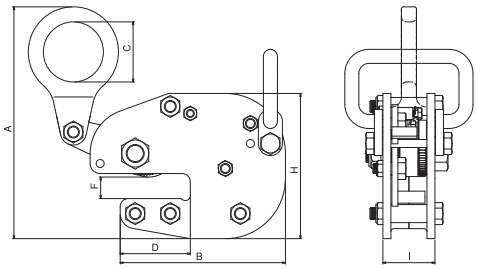

(mm)

基本使用荷重	クランプ範囲 min max	A	B	C	D	F	H	I	自重 (kg)
1 TON	5～20	275	165	60	70	25	145	52	6.2
2 TON	5～20	304	180	60	75	26	159	60	8.5

※呼び方（例）FL-H型 1TON

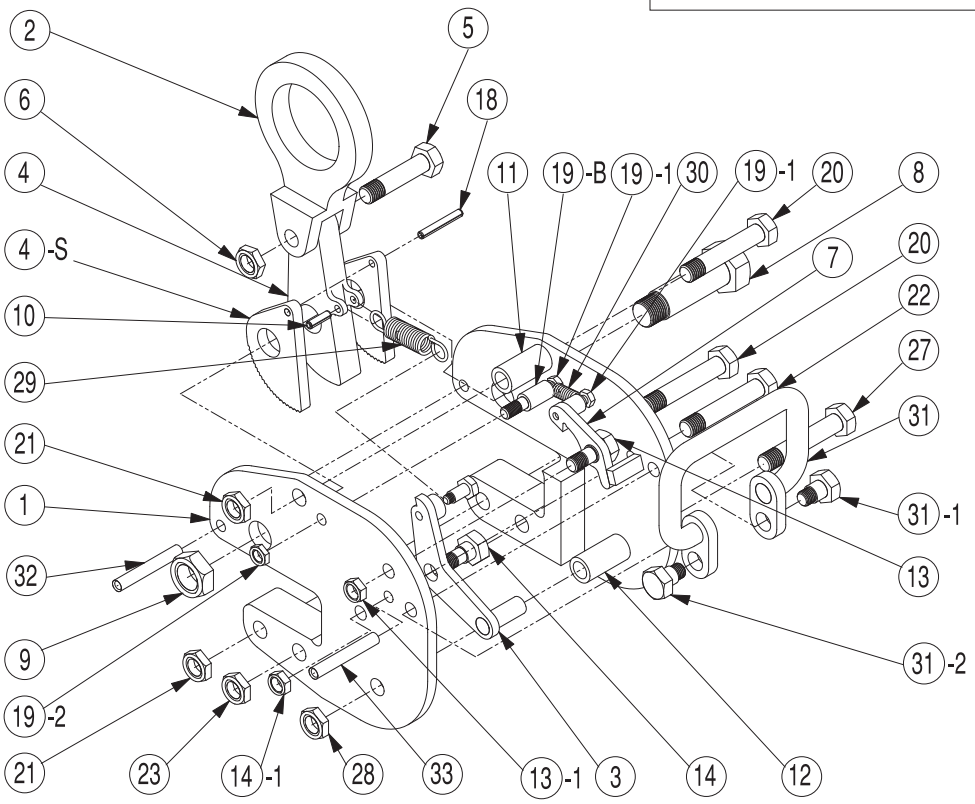

部品名一覧

① 本体
② 吊環
③ レバー
④ 歯無カム
④-S カム
⑤ 吊環ボルト
⑥ NUナット
⑦ フック
⑧ カム軸（段付）
⑨ NUナット
⑩ バネ支工ピン（歯無カム用）
⑪ スペーサー
⑫ スペーサー
⑬ フック止メボルト・レバー止メボルト
⑬-1 NUナット
⑬-2 NUナット
⑭ フック止メボルト・レバー止メボルト
⑱ カムピン（ロールピン）
⑲-1 バネ止メボルト
⑲-2 NUナット
⑲-B 本体側バネ止メピン（ボルト）
⑳ 本体締付ボルト
㉑ NUナット（本体締付用）
㉒ 本体締付ボルト
㉓ NUナット（本体締付用）
㉕ 本体締付ボルト
㉖ NUナット（本体締付用）
㉗ 本体締付ボルト
㉘ NUナット（本体締付用）
㉙ バネ（大）
㉚ バネ（小）
㉛ 持手
㉛-1 持手用止メボルト
㉜ ストッパーピン（ロールピン）
㉝ ストッパーピン（ロールピン）

CLAMP

HV-K型 竪吊・横吊兼用クランプ

特　長

アングル・チャンネル・アイビーム及びこれに属する構造物の吊上げ・反転作業に際し、いずれの方向からでも吊作業ができるクランプです。

①いずれの方向から引張っても荷重の増加に応じて、ますます強い力でかみこみます。

②運搬中、被吊上物がショックを受けても、吊上状態に変化はありません。

③内蔵装備されたうず巻ばねによって常に一定の初荷重がカムに働くようになっています。

④受金はアール状になっており、角度吊の際本体へかかるねじれ力が少なく無理がありません。

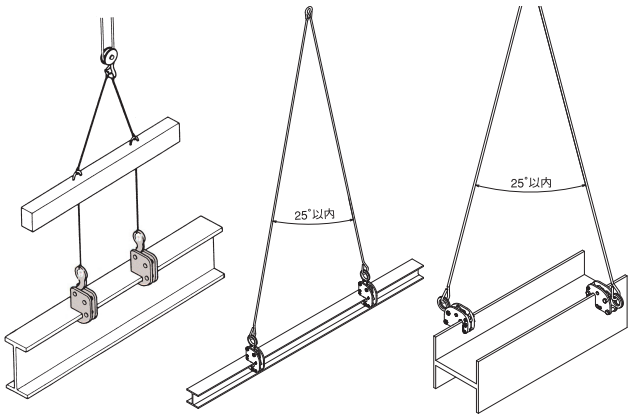

仕様・寸法図　HV-K 型

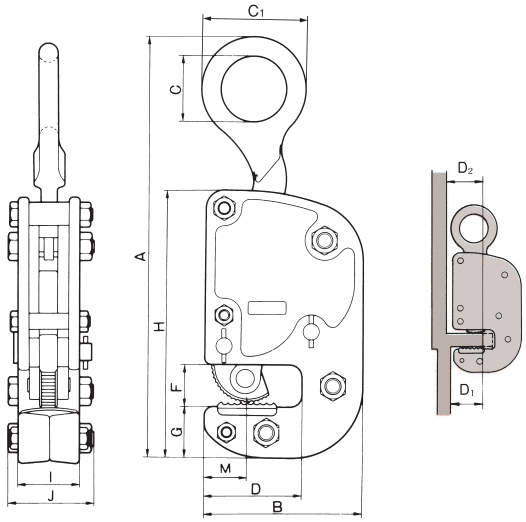

仕様　(mm)

基本使用荷重	クランプ範囲 min　max	くわえ深さ最小寸法 D1(下)	D2(上)	自　重(kg)
1 TON	0 ～ 16	45	50	3.5
2 TON	0 ～ 30	70	70	9.0
3 TON	0 ～ 30	70	75	14.0
5 TON	0 ～ 40	75	83	27.0

※呼び方（例)HV-K型 2TON

寸法　(mm)

基本使用荷重	A	B	C	C1	D	F	G	H	I	J	M
1 TON	255	113	46	74	68	26	34	158	44	60	25
2 TON	388	143	60	96	89	38	45	238	56	71	38
3 TON	426	165	75	115	95	42	50	269	64	90	38
5 TON	536	220	90	140	122	54	65	330	86	119	40

傷の目立たない細目仕様

2TON
3TON

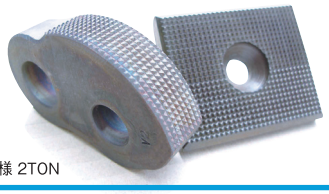

※呼び方
（例)HV-K型 細目仕様 2TON

分　解　図

1TON 及び 5TON

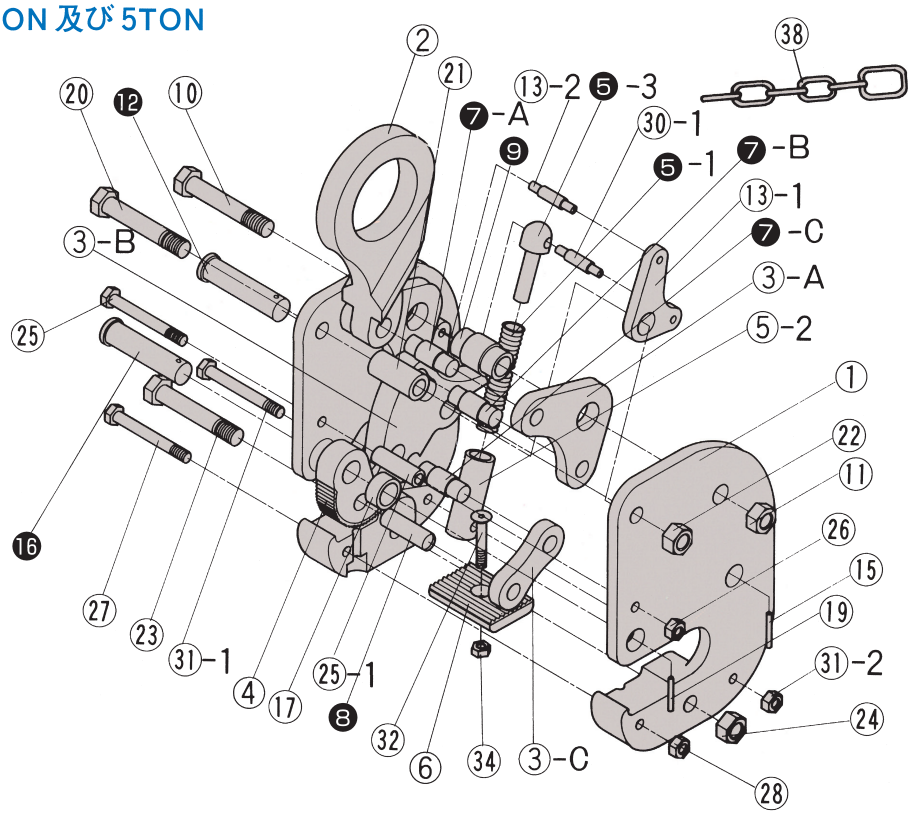

部品名一覧 (1TON･5TON)

① 本体
② 吊環
③-A L形リンク
③-B 扇形リンク
③-C I形リンク
④ カム
⑤-1 圧縮コイルばね
⑤-2 ばねボックス
⑤-3 ばね押ピン
⑥ 受金
⑦-A 吊環ピン
⑦-B L形リンクピン
⑦-C 扇形リンクピン
⑧ カムピン
⑨ (段付)スリーブ
⑩ スリーブ軸
⑪ ナット
⑫ リンク軸
⑬-1 レバー
⑬-2 レバー止ピン
⑮ ロールピン
⑯ カム軸
⑰ カラー
⑲ ロールピン
⑳ 本体締付ボルト(大)
㉑ スリーブ(大)
㉒ ナット
㉓ 本体締付ボルト(大)
㉔ ナット
㉕ 本体締付ボルト
㉕-1 スリーブ(小)
㉖ ナット
㉗ 本体締付ボルト(小)
㉘ ナット
㉚-1 ばね押止ピン
㉛-1 ばねボックス支ボルト
㉛-2 ナット
㉜ 受金止ボルト
㉞ 受金止ナット
㊳ 引手(くさり)

2TON 及び 3TON

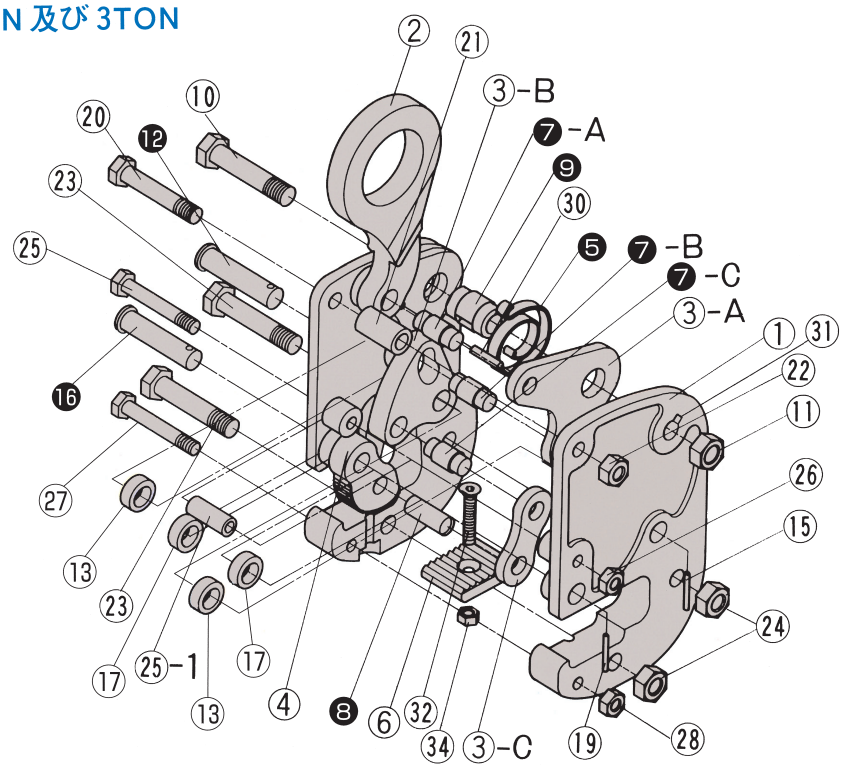

※白ヌキ数字は注油箇所を示す。

(2TON･3TON)

① 本体
② 吊環
③-A L形リンク
③-B 扇形リンク
③-C I形リンク
④ カム
⑤ うず巻ばね
⑥ 受金
⑦-A 吊環ピン
⑦-B L形リンクピン
⑦-C 扇形リンクピン
⑧ カムピン
⑨ (段付)スリーブ
⑩ スリーブ軸
⑪ ナット
⑫ リンク軸
⑬ カラー
⑮ ロールピン
⑯ カム軸
⑰ カラー
⑲ ロールピン
⑳ 本体締付ボルト(中)
㉑ スリーブ(大)
㉒ ナット
㉓ 本体締付ボルト(大)
㉔ ナット
㉕ 本体締付ボルト(小)
㉕-1 スリーブ(小)
㉖ ナット
㉗ 本体締付ボルト(小)
㉘ ナット
㉚ ばね止ピン
㉛ キー
㉜ 受金止ボルト
㉞ 受金止ナット

CLAMP

HV-G型 竪吊・横吊兼用クランプ（手動ロック式）

分　解　図

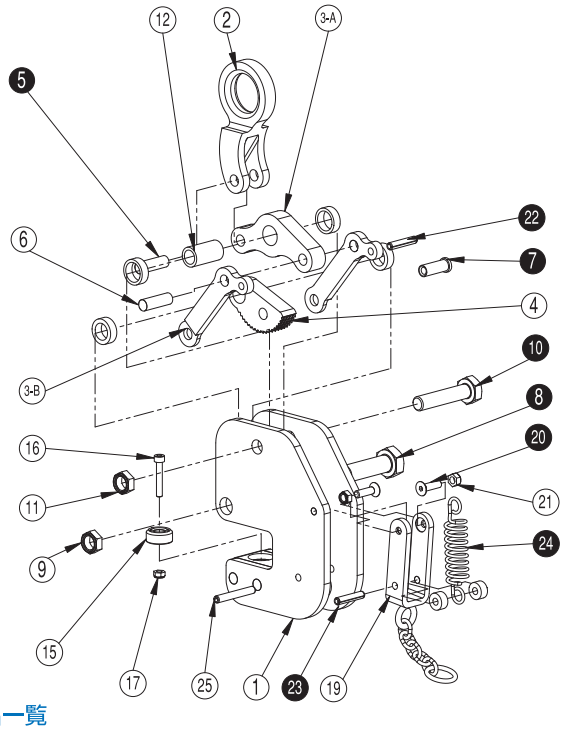

部品名一覧

① 本体
② 吊環
③-A L形リンク
③-B I形リンク
④ カム
⑤ 吊環ピン
⑥ リンクピン
⑦ カムピン
⑧ カム軸
⑨ NUナット
⑩ スリーブ軸
⑪ NUナット
⑫ スリーブ
⑮ 受金
⑯ 受金止ボルト
⑰ 受金止ナット
⑲ ロックレバー
⑳ レバー止ボルト
㉑ レバー止ナット
㉒・㉓ ばね支ピン
㉔ 引張ばね
㉕ ロックレバーストッパーピン

※白ヌキ数字は注油箇所を示す。

特　長

①アングル・チャンネル・アイビーム等の構造物の吊上げ、反転作業に最適なクランプです。

〔用途〕

● I 形、T形、アングル、チャンネル等の構造物の吊上げ反転作業に最適です。

●特にフェイス巾の短いものを吊るのに最適です。

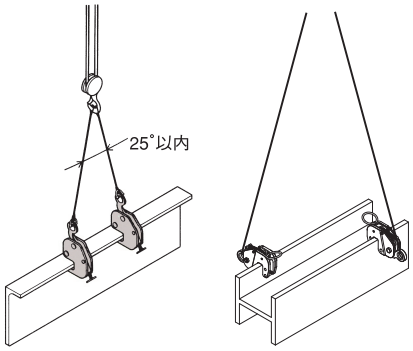

傷の目立たない細目仕様

1TON
2TON
3TON

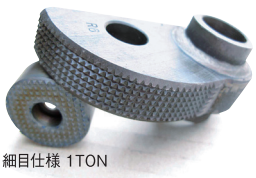

※呼び方　(例)HV-G型 細目仕様 1TON

仕様・寸法図　HV-G 型

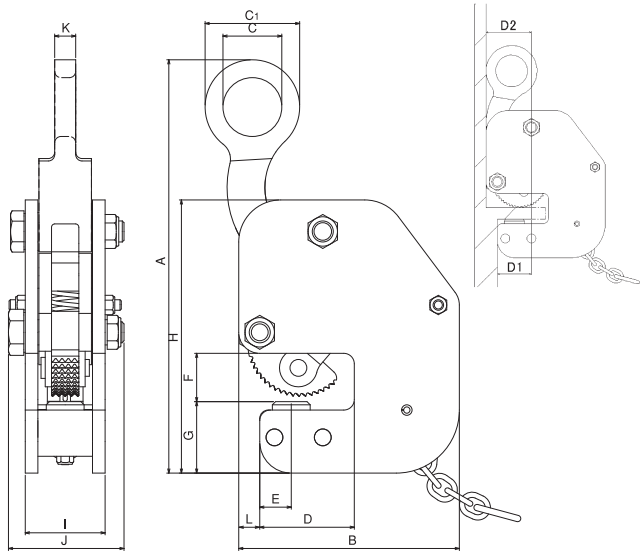

基本使用荷重	クランプ範囲	A max	B	C	C1	D	E	F	G	H	I	J	K	L	自重(kg)	D1	D2
350kg	0～19	170	85	25	42	36	12	21	27	107	40	46	8	9	1.5	25	34
1/2 TON	0～20	201	105	28	45	45	15	23	34	130	38	54	10	10	2.0	30	40
1 TON	0～25	245	125	30	56	58	23	30	40	160	52	72	16	12	4.0	40	52
2 TON	0～30	288	147	35	65	70	25	34	50	195	62	87	18	10	7.3	55	65
3 TON	0～40	345	180	45	80	80	30	45	55	220	72	105	20	17	12.0	65	82

※呼び方　(例)HV-G型 2TON

CLAMP

SC-N型 スクリュークランプ

分　解　図

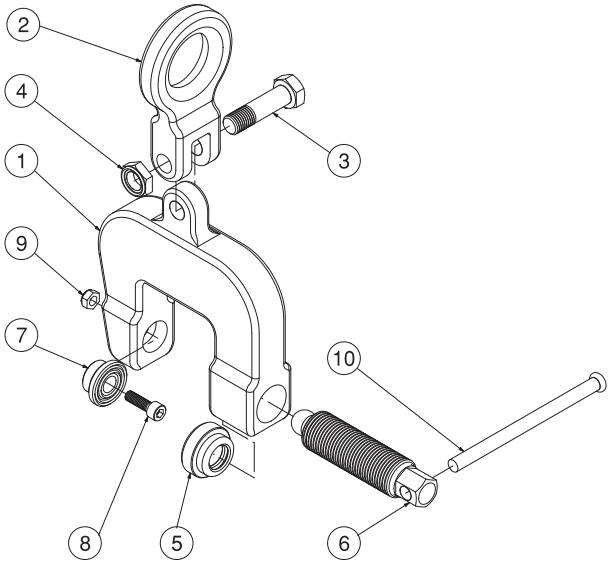

部品名一覧

① 本体
② 吊環
③ 吊環ボルト
④ NUナット
⑤ カム
⑥ スクリューボルト
⑦ 受金
⑧ 受金止ボルト
⑨ NUナット
⑩ ハンドル棒

特　　長

①形鋼・球面板・曲板等の吊上げ・反転作業ができます。
②荷重の増加に比例して力強い締付力が働きます。

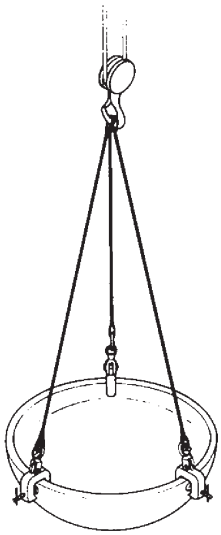

仕様・寸法図　SC-N 型

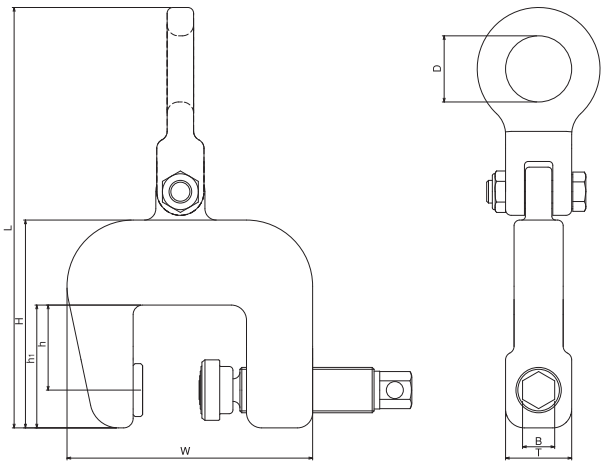

(mm)

基本使用荷重	クランプ範囲 min max	T	H	h	h_1	L	W	D	B	自重 (kg)
1/2 TON	0～25	30	90	32	52	182	110	30	17	2.0
1 TON	0～30	35	110	45	65	223	130	35	17	3.0
2 TON	0～40	45	125	50	75	254	160	40	22	6.2
3 TON	0～50	55	150	55	100	307	185	50	27	7.5

※呼び方　(例) SC-N型 2TON

CLAMP

HP-Y型 引張クランプ

特　長

被引張り部材の変形防止のため独特の機構を採用し問題を完全に解消しました。吊上げ作業（吊角度60°）にも使用できます。

①フックの変形を防ぎ、作業の安全性が向上。
従来の竪、横、斜め引きピースが不用となり、又レバーブロック、チェーンブロックの先端フックの不適当な使用による変形を少なくするためのもので、作業の安全性を高め、フックの寿命を著しくのばすことができます。

②チェーンブロック・レバーブロック等の併用により部材の用途によって全方向に使用することができます。

③吊環は真上からみて、水平に360°回転できますので自由に向きをかえてセットできます。
吊環は無負荷時360°回転し引張方向に自由に位置決めできる上、無理な荷重がかかりません。

④引張フックの横滑り防止機構。
左右・前後・斜めなどの引張に対しては、強力な締付荷重がきき、受金が部材にかみこむため、クランプが横すべりすることはありません。

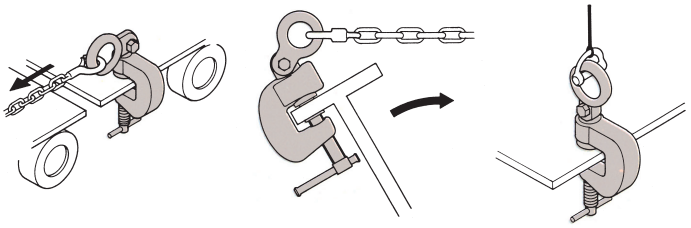

仕様・寸法図　HP-Y 型

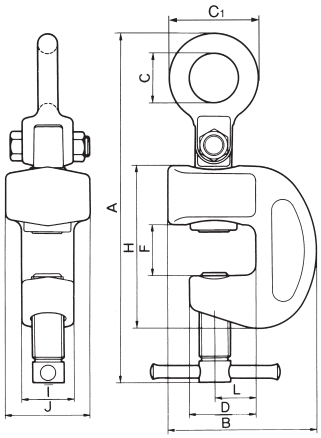

（mm）

基本使用荷重	クランプ範囲 min max	A max	B	C	C1	D	F	H	I	J	L	自重 (kg)
3/4 TON	0～20	216	90	28	50	45	31	100	30	48	30	1.6
1½ TON	0～30	284	123	38	68	60	40	133	40	65	40	4.9
3 TON	0～40	340	140	48	86	65	50	156	50	80	40	6.9

※呼び方　（例）HP-Y型 1½TON

分　解　図

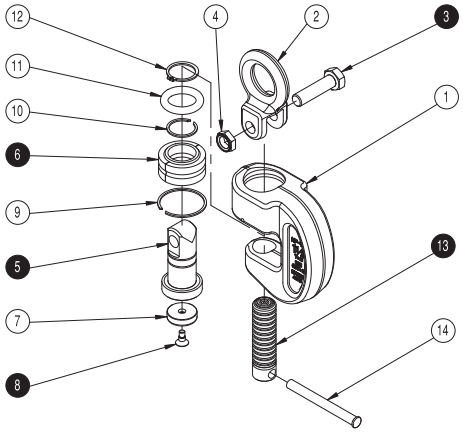

※白ヌキ数字は注油箇所を示す。

部品名一覧

① 本体
② 吊環
③ 吊環ボルト
④ 吊環NUナット
⑤ スイベル軸
⑥ 球面軸受
⑦ 受金
⑧ 受金止ボルト
⑨ サークリップ（大）
⑩ サークリップ（小）
⑪ Oリング
⑫ スナップリング
⑬ スクリュウボルト
⑭ ハンドル

傷の目立たない細目仕様

1-1/2TON
3TON

※呼び方
（例）HP-Y型 細目仕様 3TON

CLAMP

HP-YF型 無傷引張クランプ

特　長

鉄骨・橋梁用高張力鋼・圧力容器・ステンレス鋼等くわえ部のかみ込みによる傷あとを残さない無傷引張クランプです。吊上作業にも使用できます。
部材の吊上げ・歪取り・横引き・矯正作業後のグラインダー等による傷あと手直しが不用になりました。

①HP-Yの姉妹品ですが、クランプする上下のパットに特殊機構があり、部材に傷をつけません。
②チェーンブロック･レバーブロックなどの併用により部材の横吊り・引張・その他作業用途によって多目的に利用できます。
③吊環は無負荷時360°回転しますので取付の際、引張方向に自由に位置決めができるため、吊環部に横曲げ等無理な荷重がかかりません。
④吊上げ作業（吊角度60°）にも使用できます。

⚠ 注　意

● 吊り上げ作業にも使用できますが、下図方向への吊上げは禁止です。（赤矢印方向は厳禁です。）

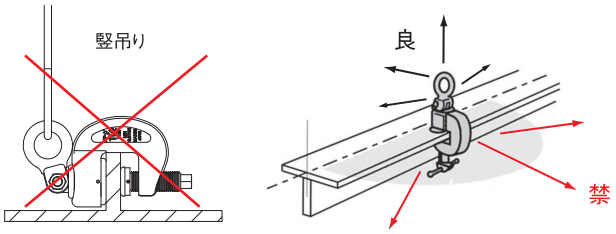

仕様・寸法図　HP-YF 型

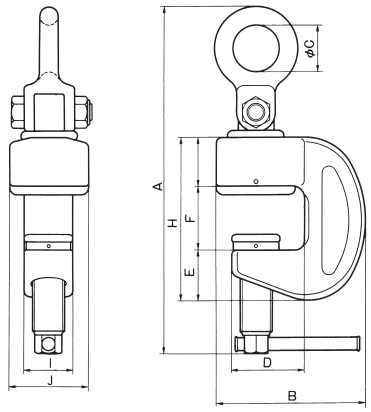

(mm)

基本使用荷重	クランプ範囲 min max	A max	B	C	D	H	I	E	F	J	自重 (kg)
1 1/2 TON	0～30	280	122	38	60	132	40	40	52	65	4.3
3 TON	0～40	360	140	48	65	156	60	40	70	90	7.4

※呼び方　（例）HP-YF型 1 1/2TON

分　解　図

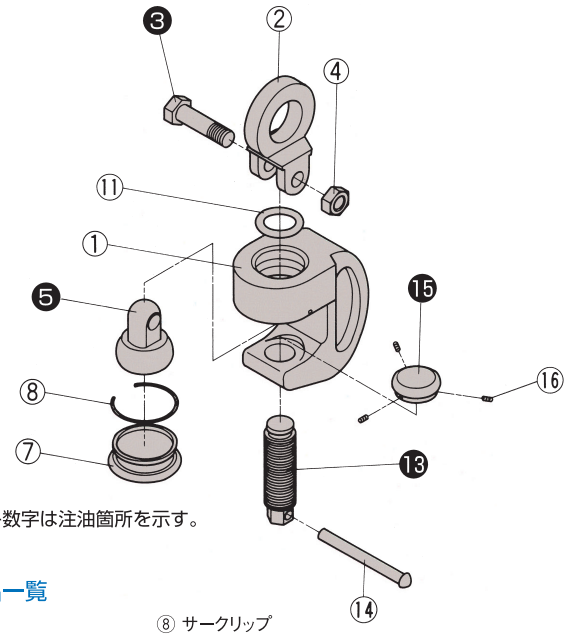

※白ヌキ数字は注油箇所を示す。

部品名一覧

① 本体
② 吊環
③ 吊環ボルト
④ 吊環NUナット
⑤ スイベル軸
⑦ パット（大）
⑧ サークリップ
⑪ Oリング
⑬ スクリュウボルト
⑭ ハンドル
⑮ パット（小）
⑯ 止ネジ（小）

各種クランプ

CLAMP

KB-100型 ブロック吊クランプ

この商品は受注生産品です

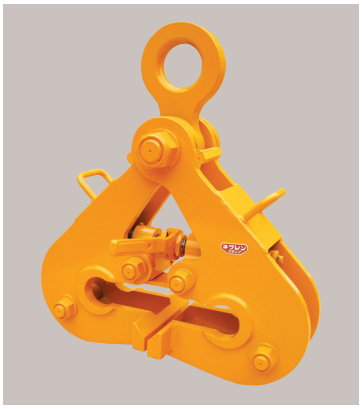

特　長

造船所における大型ブロックの搬入、搬出に設計されたもので、吊ピースを使用せずに、直接T形ロンヂをつかんで吊上げるクランプです。従来の吊ピースを溶接して台付用シャックルを取付けるという方法を大幅に改善しました。

①ブロックへの取付け、取外しが容易で時間を要しません。

②すべて特殊合金鋼を使用し製作したもので、強靱かつ軽量です。

③正面から操作するレバー式と左右から操作できるハンドル式の2機種があります。

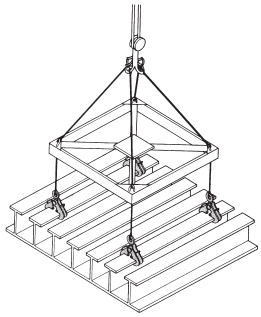

仕様・寸法図　KB-100 型

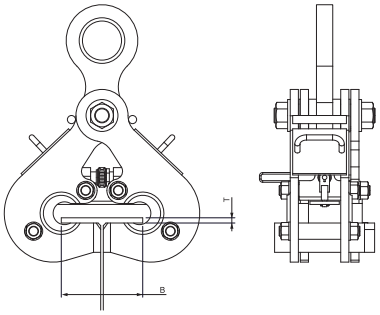

(mm)

基本使用荷重	形　式	厚　さ(T)	幅(B)	自重(kg)
5 TON	150形	25	150	15
12 TON	200形	40	200	48
	300形		300	54
20 TON	250形	40	250	64
	300形		300	68
30 TON	250形	50	250	89
	300形		300	93
40 TON	300形	50	300	115
	350形		350	160
50 TON	300形	50	300	184

※呼び方　(例)KB-100型 30TON(250形)

CLAMP

HK-101型 ビームクランプ

この商品は受注生産品です

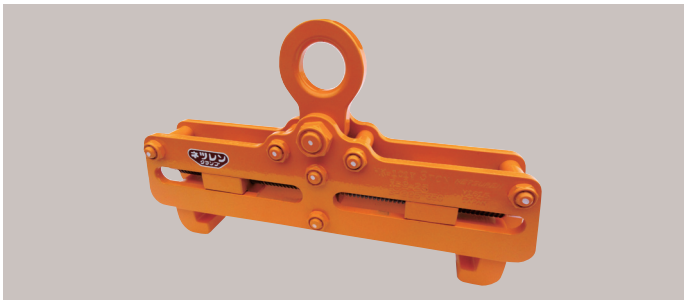

特　長

①主としてトランス・ロンヂ・ウェブ等の搬入、搬出、組付けが安全・迅速・確実に出来る、専用吊具です。

②ビームクランプを使用することにより、吊ピースは不用となり、作業を省力化して部材費を大幅に減少することができます。

③このほか橋梁、鉄骨建築等H形、T形断面を有するものの運搬、組付けに最適です。

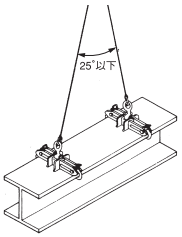

仕様・寸法図　HK-101 型

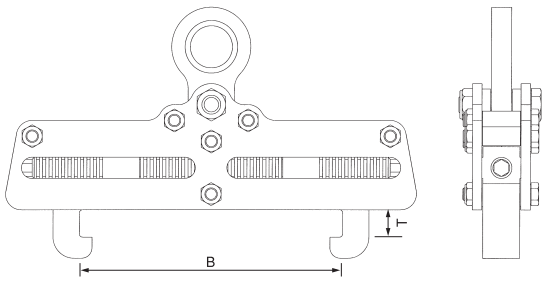

(mm)

基本使用荷重	厚さ (T) min　max	幅 (B) min　max	自重(kg)
3 TON	9～12	80～260	8.0
	12	180～360	8.5
	22	170～350	8.7
	25	180～350	9.2
	10～25	180～500	11
	16～40	250～650	23
5 TON	10～25	180～580	30
8 TON	30～40	650～900	65
10 TON	25～45	400～650	70
15 TON	30～40	650～900	182

※呼び方　(例)KH-101型 5TON(T)(B)

CLAMP

HV-26型 ビームクランプ　1½TON

この商品は受注生産品です

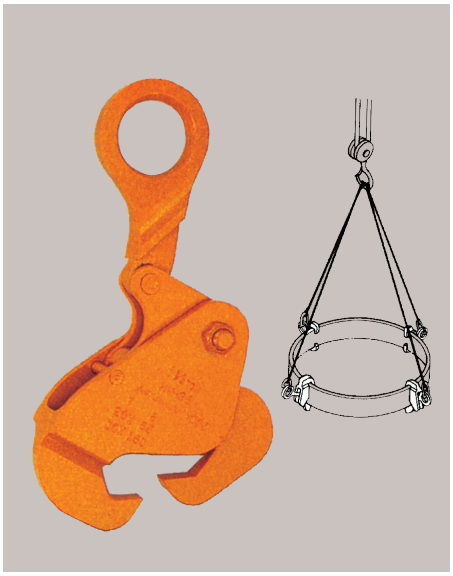

特　長

①H鋼、帯板、薄型大型リング等の専用クランプ
②水平吊、横吊作業が簡単にできます。

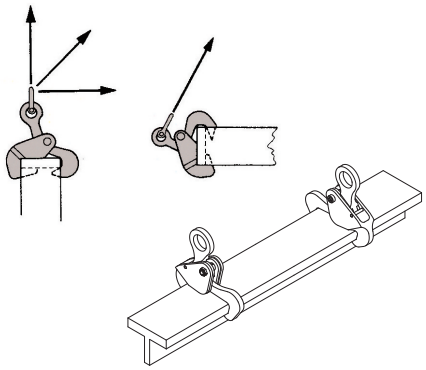

仕様・寸法図　HV-26 型

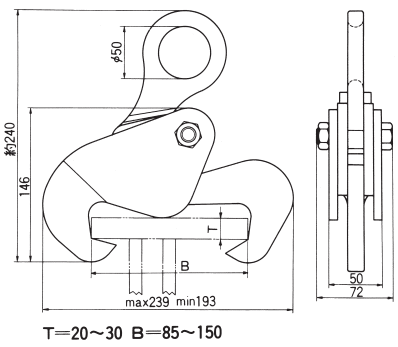

T=20～30 B=85～150

●基本使用荷重　1½TON/自重 3.8kg
※呼び方　(例) HV-26型 1½TON

CLAMP

RH型 ラッシングホールハンガー

この商品は受注生産品です

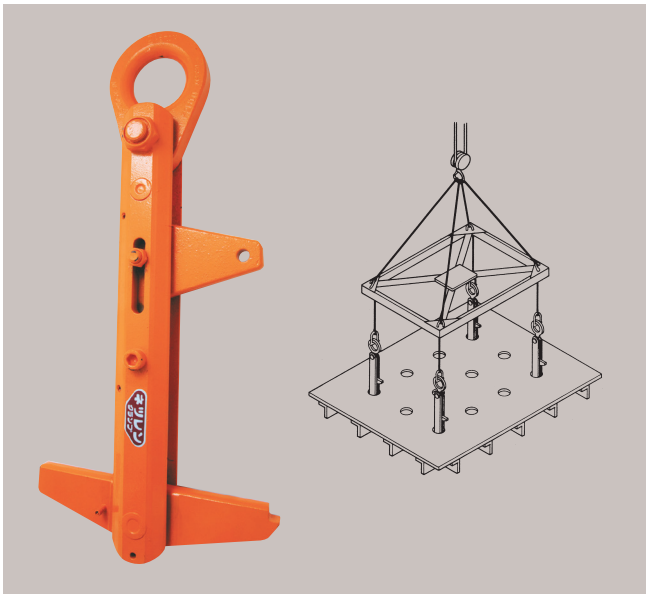

特　長

甲板などの平面状部材の芯穴にクランプの一部を差込み、コッタープレートを開いて引掛け、ほぼ水平に吊上げるクランプです。

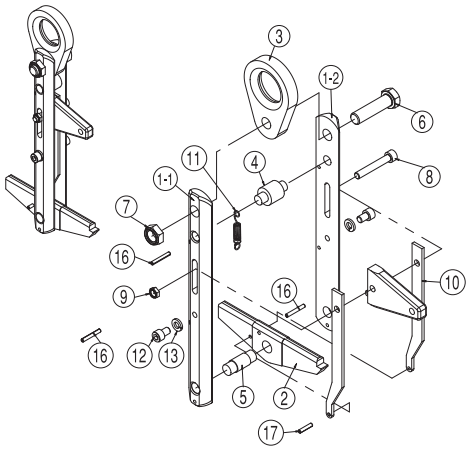

部品名一覧

①-1 本体(左)
①-2 本体(右)
② コッタープレート
③ 吊環
④ スペーサー
⑤ コッターピン
⑥ 吊環ボルト
⑦ 吊環ボルトナット
⑧ スライドボルト
⑨ スライドボルトナット
⑩ リンク
⑪ コイルバネ
⑫ ストッパー
⑬ バネ座金
⑯ スプリングピン
⑰ スプリングピン

仕様・寸法図　RH 型

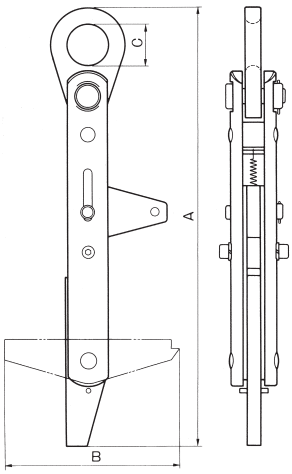

(mm)

基本使用荷重	部材寸法 穴径(φ)	部材寸法 板厚(T)	A	B	C	自重(kg)
2½ TON	60	6	517	210	50	6.0
5 TON	80	6	573	210	70	10.0

※呼び方　(例) RH型 2½TON

各種クランプ

CLAMP

VB-103型 球平鋼吊クランプ

この商品は受注生産品です

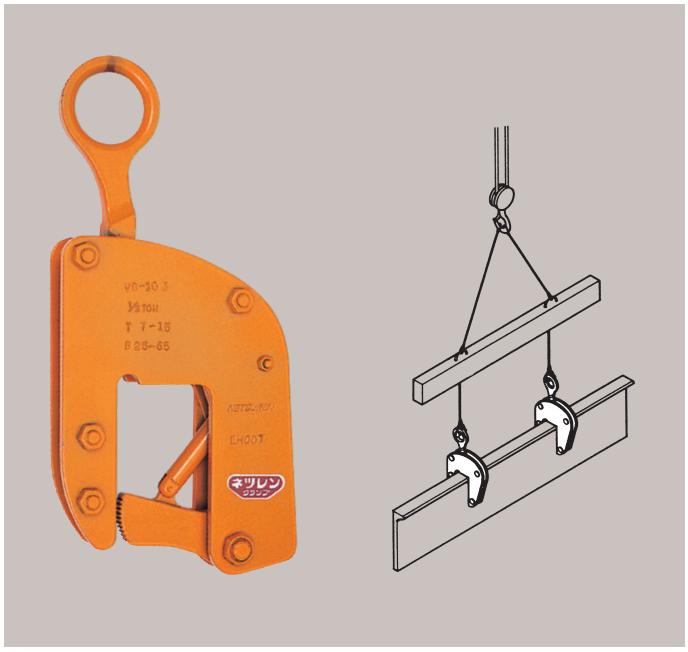

特　長

①球平鋼吊専用のクランプです。
②引起こし→吊上げ→反転のできる竪吊クランプと同様の機能を備えております。

仕様・寸法図　VB-103 型

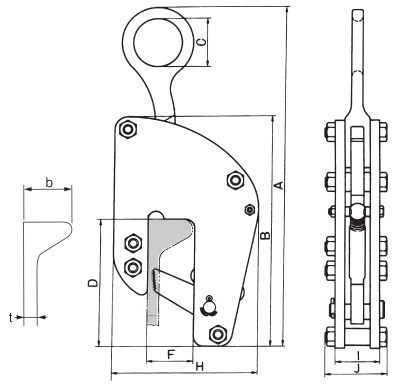

(mm)

基本使用荷重	クランプ範囲 t min max	クランプ範囲 b min max	A	B	C	D	F	H	I	J	自重 (kg)
½TON	8～12	25～45	350	235	50	130	48	148	42	61	5.0
	7～15	25～65	371	243		138	70	178			6.2
3 TON	8～15	25～65	548	320	75	130	70	235	64	91	17.8

※呼び方（例）VB-103型　½ TON（25～45）

CLAMP

VL-102型 L形ロンヂ吊クランプ　5TON

この商品は受注生産品です

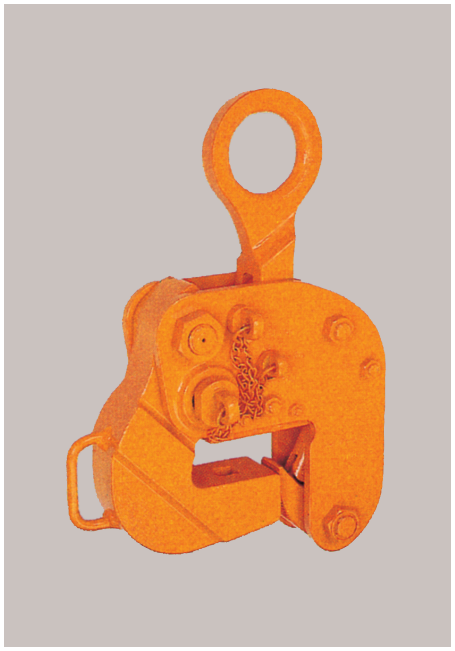

特　長

①L形鋼専用のクランプです。
②グリップ付旋回本体はワンタッチ操作で開閉できます
クランプの取付け、取外しは簡単です。

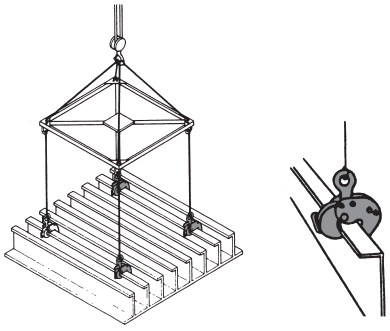

仕様・寸法図　VL-102 型

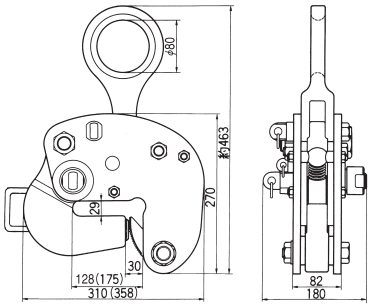

●基本使用荷重　5TON100形（150形）/
自重 30kg（34kg）

※呼び方　（例）VL-102型 5TON（100形）

CLAMP

IV型 内面吊クランプ

この商品は受注生産品です

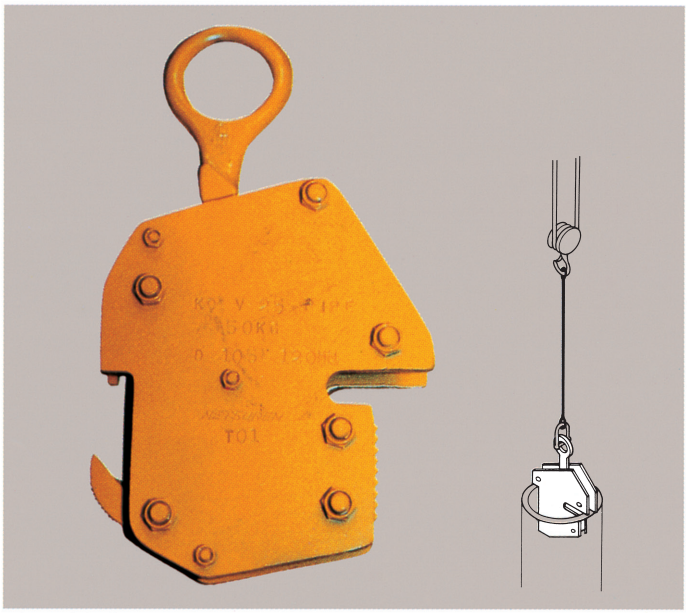

特　長

①吊上荷重の増加に応じてますます強い力でかみこむ構造になっており、引きおこし、吊上げ、反転作業が可能です。
②吊環を押す、引くのワンタッチ操作で取付け、取外しができます。
③安全ロックばねによってつねに一定の初荷重が働きますので、着地してワイヤーがゆるんでもはずれることはありません。
④特殊合金鋼を使用し最適な熱処理調質が施してありますので強靭です。

仕様・寸法図　IV 型

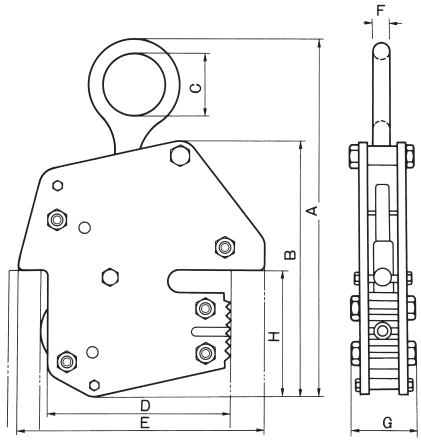

（mm）

基本使用荷重	クランプ範囲 内径寸法 min max	A	B	C	D	E	F	G	H	自重（kg）
½ TON	100～120	250	185	40	95	185	10	45	95	2.5
	120～140	260	195	40	115	205	10	45	100	3.0
	140～160	265	205	40	135	230	10	45	110	3.5
	160～180	265	225	40	155	250	10	45	120	4.0
	180～200	295	245	40	175	270	10	45	130	5.5

※呼び方（例）IV型 ½TON（180～200）

CLAMP

IV-L型 内面浅口吊クランプ ½TON

この商品は受注生産品です

特　長

①溝状の底や浅口吊専用のクランプです。
②中心を常に吊りますので、安定した吊り方ができます。
③そのほか、竪吊、内面吊と自由に深さに応じて吊ることができ、大変便利です。

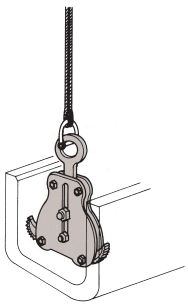

仕様・寸法図　IV-L 型

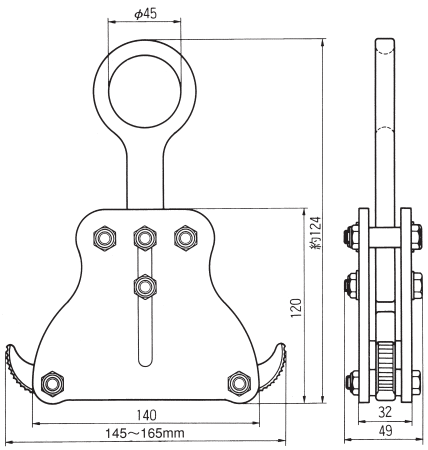

●基本使用荷重　½TON/自重 2.2kg
●クランプ範囲　145～165mm
※呼び方　（例）IV-L型 0.5TON

CLAMP

EP型 パイプ引掛クランプ（手動ロック式） 1TON

この商品は受注生産品です

特　長

①長尺パイプの両端にそれぞれクランプをワンタッチで取り付けられます。
②数多くのパイプを同時に吊上げることもでき、手で支え持つ必要はありません。

仕様・寸法図　EP 型

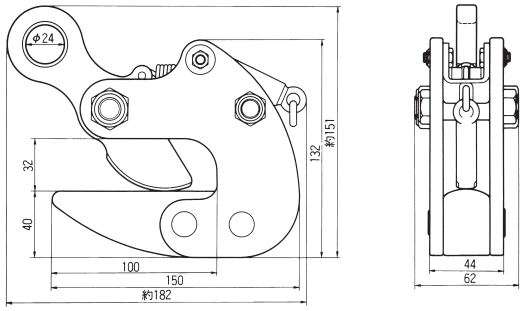

●基本使用荷重　1TON（ 0～20）/自重 3.0kg
（20～40）/自重 3.2kg

※呼び方（例）EP型 1TON（0～20）

CLAMP

RW-S型 レール吊クランプ 1TON

車輪用吊具は72ページに記載

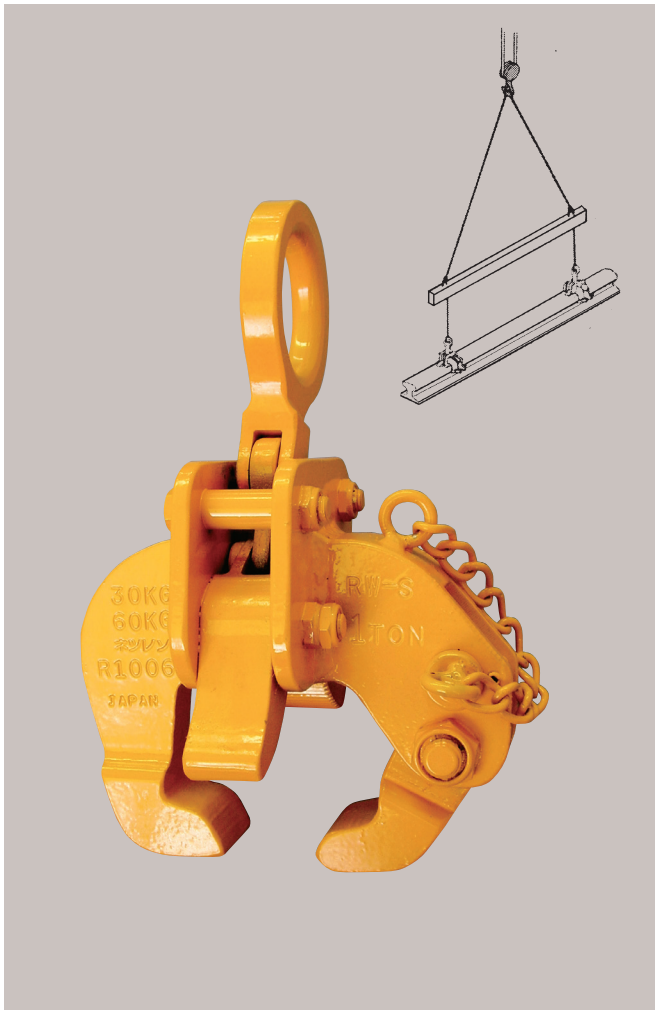

特　長

①このクランプ（RW-S型）はレール吊り専用の吊具です。
②リンク機構により、荷重の増加に応じてクランプ力も増加し、強い力でレール上面を押さえます。
③軽量コンパクトなため、取り扱いが容易です。
④最適な特殊合金鋼を使用し、熱処理調質がしてあり強靭です。
⑤カムは表面硬化処理が施してあり耐摩耗性にも優れ、長期の使用に耐えます。

仕様・寸法図　RW-S 型

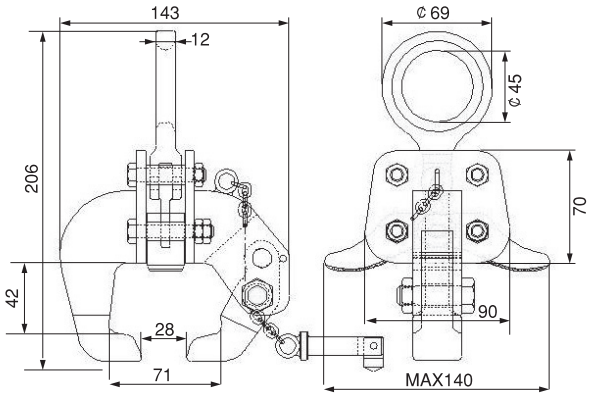

基　本 使用荷重	適用レール （JIS E1101）	自重 (kg)
1 TON	30kgレール 37kgレール 40kgNレール 50kgNレール 60kgレール	2.9

CLAMP

SB-4型 安全帯用取付クランプ

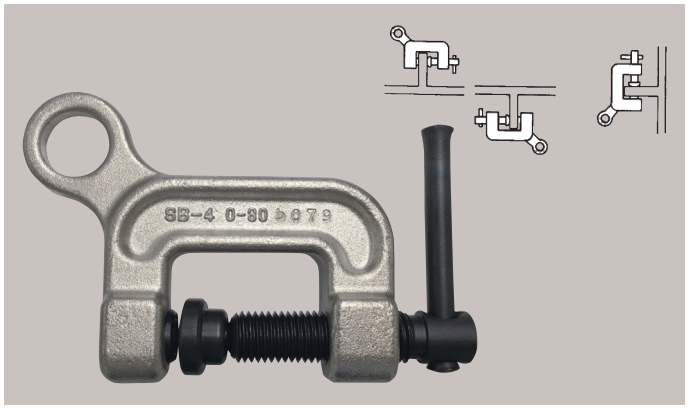

仕様・寸法図　SB-4 型

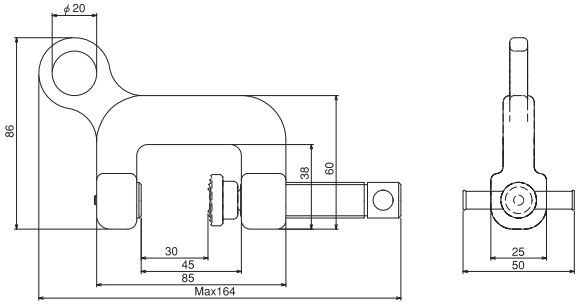

くわえ厚さ(MAX)(mm)	自重(g)
30	460

特　長

①荷重を負荷すると比例的にクランプ力が増大し強くなります。
②あらゆる方向からクランプすることができます。

※労働安全衛生法施行令と労働安全衛生規則の一部改正により、2019年（平成31年）2月1日より、高所作業に使用されていた「安全帯」の呼称が「墜落制止用器具」に改められます。

各種クランプ

CLAMP

H18型 ハンドクランプ　100KG

特　長

①18ℓ缶や薄板専用の吊上ができるハンドタイプのクランプです。
②ワンタッチ操作で簡単に開閉でき便利です。

仕様・寸法図　H18 型

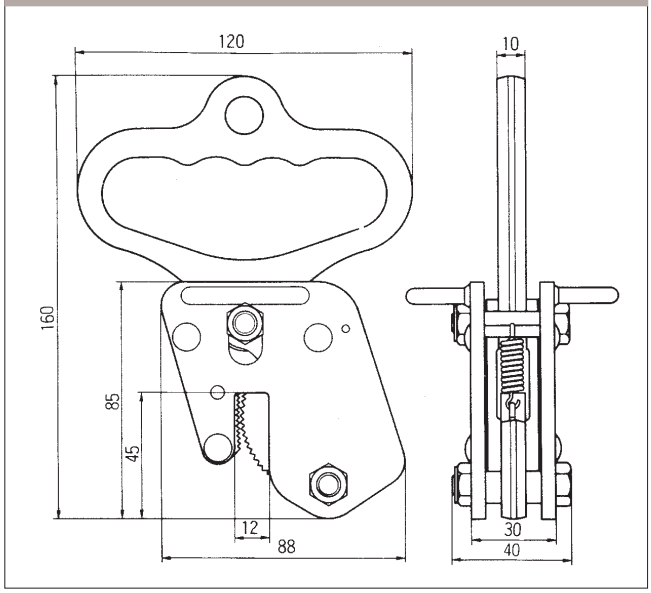

CLAMP

PB-HC型 丸棒吊クランプ

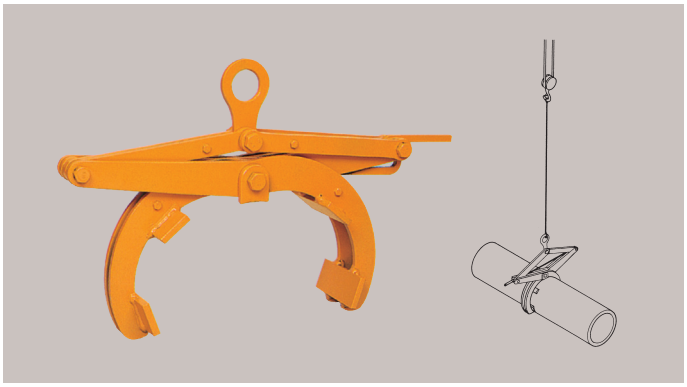

特　長

丸棒やパイプの水平吊専用クランプで吊上げ荷重に比例して締付力が働き、吊上物を強く締付けます。

①開放ロックのまま、吊上物の中心にセットし、レバーによってロックを開放し、クランプを持ち上げると、自動的に丸棒をクランプします。

②吊上物が着地し、ワイヤーをゆるめることにより開放ロックが自動的にかかり、開放状態になりますので作業性は抜群です。

●無傷用にはウレタンゴムパッド付きのPB-HF型もあります。（受注生産品）

●ラチェットロック式はP73に記載

仕様・寸法図　PB-HC 型

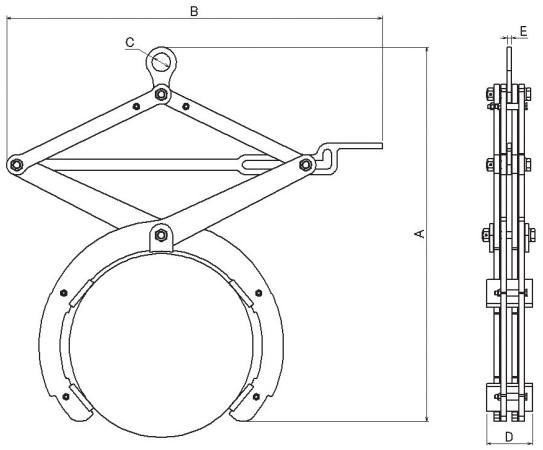

(mm)

基本使用荷重	クランプ範囲 ワーク外径(φ) min max	A	B	C	D	E	自重 (kg)
1/2 TON	65～100	331	381	40	100	9	6.5
	100～150	409	469	40	100	9	8.0
	150～220	513	570	40	100	9	11.0
	220～300	619	691	40	100	9	15.0
	300～400	815	818	40	100	9	28.5
	400～500	1042	1082	40	100	9	43.0

※呼び方　(例)PB-H型 1/2TON (min～max)

注　意

●束ねた丸棒材、木材等真円でないものは吊上げできません。

この商品は受注生産品です

CLAMP

OV型 丸棒吊クランプ

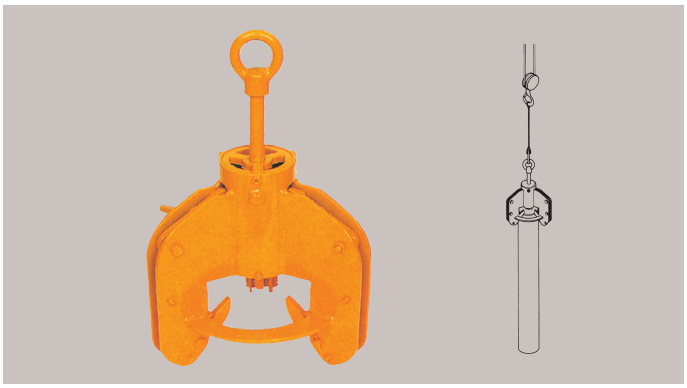

特　長

①直接外径をつかみますので吊上物にアイボルトを取付ける必要はありません。

②クランプ力は荷重の増加に応じて比例的に大きくなり、吊上物を強く締付けます。

③吊環を押す、引くのワンタッチ操作で取付け、取外しができます。

④すべて特殊合金鋼を使用し、最適な熱処理調質が施してありますので強靱です。

仕様・寸法図　OV 型

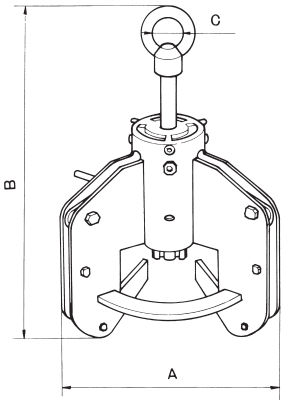

(mm)

基本使用荷重	クランプ範囲 ワーク外径(φ) min max	A	B	C	自重 (kg)
½ TON	100～150	215	285	40	6.5
	150～200	290	315	40	10.0
	200～250	376	395	40	12.0
	250～300	426	395	40	14.0
	300～350	505	420	40	17.0
	460～510	660	470	40	22.0

※呼び方（例)OV型 ½TON(100～150)

CLAMP

DV型 ドラム缶吊クランプ　½TON

特　長

①ドラム缶の外周にカムがタッチするように取り付けますと、ワンタッチで吊上げることができます。
②垂直吊・水平吊・反転ができます。
（JIS Z1601のドラム缶に適用します。）

仕様・寸法図　DV 型

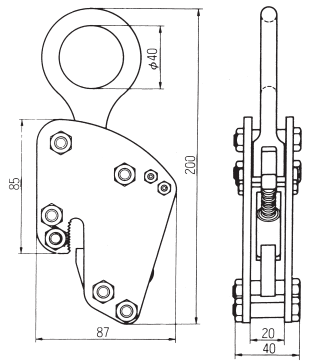

●基本使用荷重　½TON/自重 1.3kg
※呼び方　（例）DV型 ½TON

各種クランプ

CLAMP

DV-ARM型 ドラム缶吊クランプ　½TON

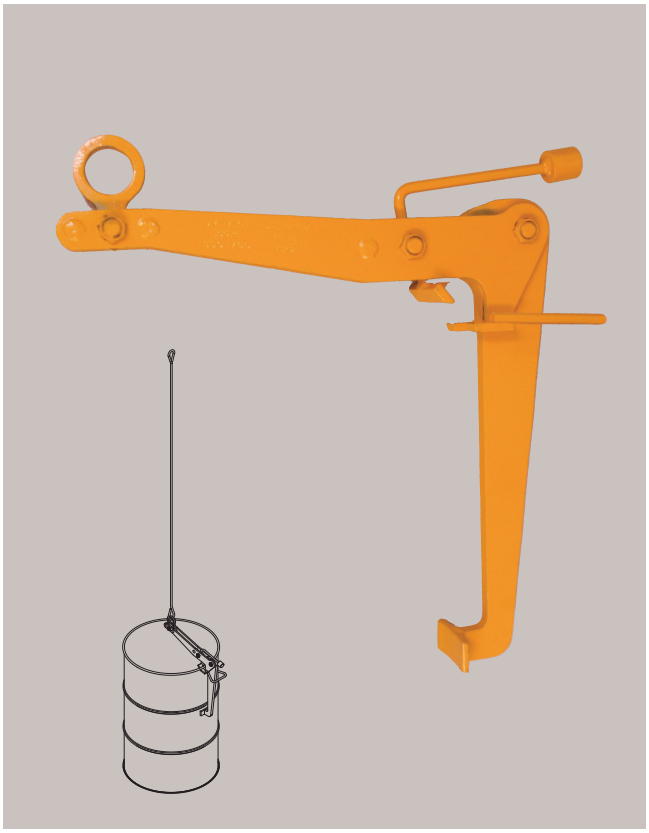

特　長

ドラム缶の外周(リブ)にワンタッチでクランプできます。
①開放ロックのまま、カム部をドラム缶の外周(リブ)にセットし、レバーによってクランプ開放状態となり、クランプを持上げると、自動的にドラム缶をクランプできます。
②ドラム缶が着地し、無負荷状態になると開放ロックが自動的にかかり、手を触れることなく取り外しができます。
③外周（リブ）があれば蓋の有無に係わらずクランプできます。
（JIS Z1601のドラム缶に適用します。）

仕様・寸法図　DV-ARM 型

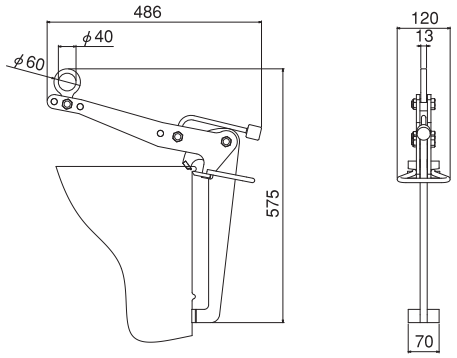

●基本使用荷重　½TON/自重 7.2kg
※呼び方　（例）DV-ARM型 ½TON

DL型/DL-B型/DL-B/B型 ハッカー（吊フック）

特　長

従来の吊作業における疲労破断の疑問を解消するため国立金属材料研究所において、実際の吊作業に合った試験方法で繰返疲労実験を実施した結果、規定荷重直上において

繰返数　2.65×10^{6}回（2,650,000回）

のテストに耐えております。従って長期に使用が可能です。また使用中のもので疲労回復を目的とした焼鈍、その他の処理を行なう必要はありません。

①特殊合金鋼を使用し、精密型打鍛造品で最適な熱処理によって材料の機械的性質は大きく改善され、疲労強度の大幅な向上を図っております。

②DL-B・DL-B/B型はワイヤー外れ止めがついています。

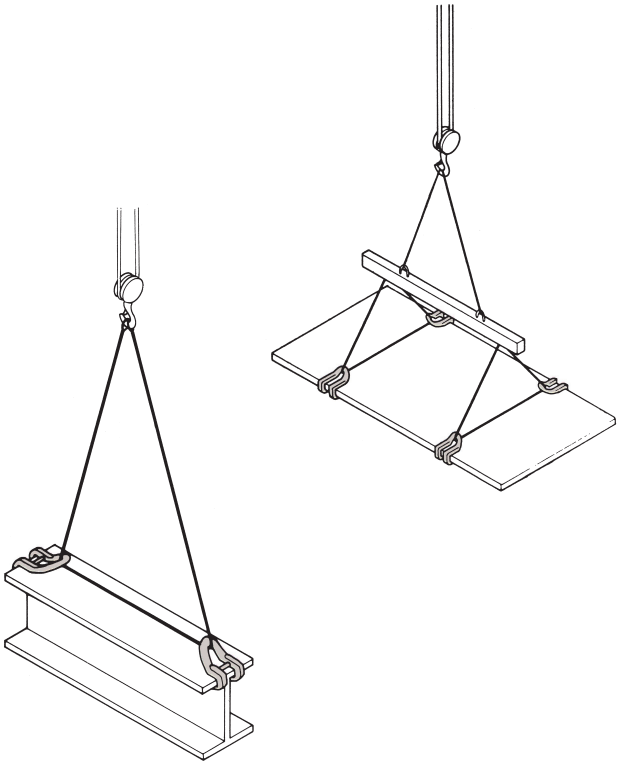

仕様・寸法図　DL 型

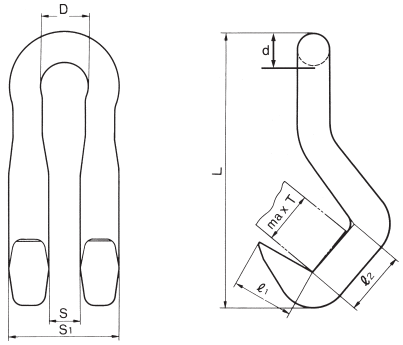

ハッカー（DL型、DL-B型、DL-B/B型共通）の仕様および製品寸法　（mm）

基本使用荷重	引掛部寸法		厚さ(T) max	S	S_1	D	d	L	自重 (kg)
	ℓ_1	ℓ_2							
1 TON	40	45	40	26	80	34	20	185	1.7
2 TON	55	55	50	30	100	44	28	250	4.0
3 TON	65	60	55	40	116	54	33	300	6.0
5 TON	90	80	75	62	162	70	43	360	13.5

※呼び方　（例）DL型 2TON

HOOK

F-DL-O型 広口ハッカー（吊フック）

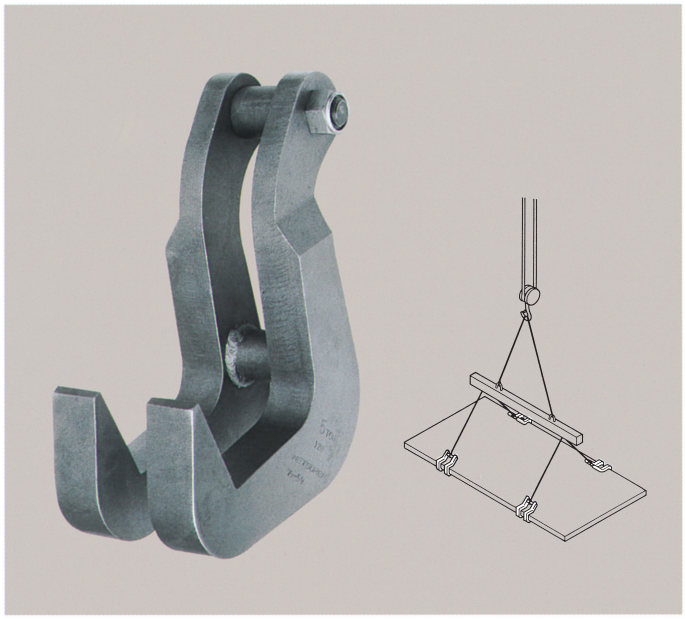

仕様・寸法図　F-DL-O 型

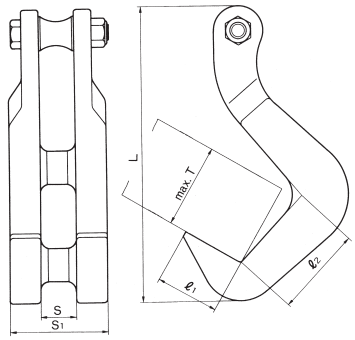

（mm）

基本使用荷重	形式	引掛部寸法 ℓ1	引掛部寸法 ℓ2	厚さ(T) max	L	S	S1	自重 (kg)
1 TON	2.5S-100	60	105	100	282	25	75	5.0
2 TON	3.5S-100	65	105	100	302	35	95	9.0
3 TON	4S-120	70	150	120	390	42	112	14.0
5 TON	5S-120	90	130	120	420	50	140	24.0
	10S-120					100	190	26.0
7 TON	5S-120	90	130	120	420	50	140	28.0
10 TON	6S-120	100	140	120	438	60	170	39.5

※呼び方（例）F-DL-O型 3TON（4S-120形）

特　長

①DL型の姉妹品として、ℓ2の寸法が広口となっておりますので、DL型で使用できない厚板で大物の重量物等の作業に最適です。

HOOK

LP-W型 連結棒付板ハッカー

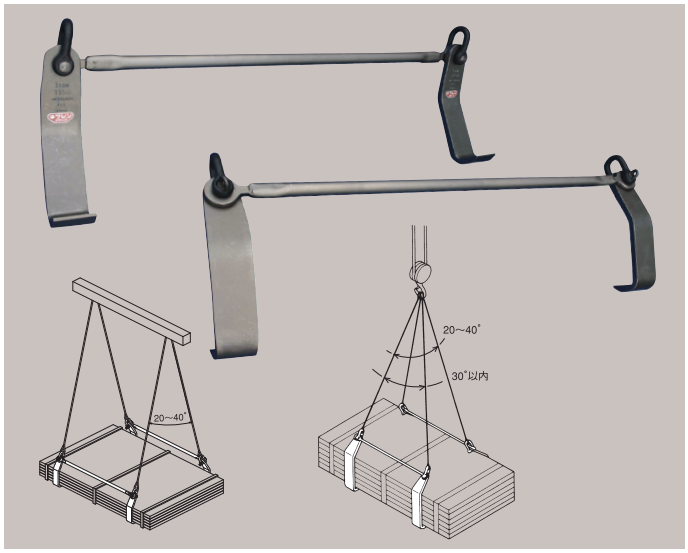

仕様・寸法図　LP-W 型

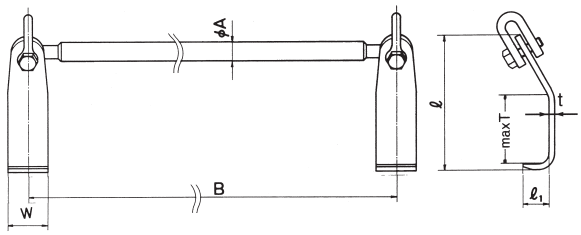

●連結棒には力を掛けないよう使用下さい。

（mm）

一式容量/set	フック/個容量	maxT	フック ℓ1	フック W	フック t	フック ℓ	フック単重 (kg)	連結棒 φA	連結棒 B	天びん単重 (kg)	シャックル寸法	参考 ワイヤー径
1 TON	1/4 TON	0−80	40	40	9	181	0.625	27	750	1.09	SB12	φ8以上
2 TON	1/2 TON	0−100	40	60	9	204	1.00	27	750	1.09	SB12	φ10以上
4 TON	1 TON	0−150	60	70	16	309	3.10	27	1000	2.9	SB20	φ14以上
6 TON	1.5 TON	0−200	70	80	19	383	5.10	27	1000	3.0	SB22	φ16以上
8 TON	2 TON	0−250	80	130	19	455	9.7	27	1000	3.0	SB22	φ20以上
12 TON	3 TON	0−250	100	140	25	505	15.0	34	1200	4.3	SB28	φ24以上

※呼び方　（例）LP-W型 1TON
※一式（フック4ヶ、連結棒2本、シャックル4ヶ）で販売しております。

特　長

①左右のフックにより、鋼板を幅広く、より安定した吊方が出来るようになっています。
②厚板、薄板の重ね吊りに使用できます。
③特殊合金鋼の使用により、品質、性能に優れ、強靱で丈夫です。
④軽量で取扱いが便利です。

HOOK

DD-B型 ハッカー（吊フック）

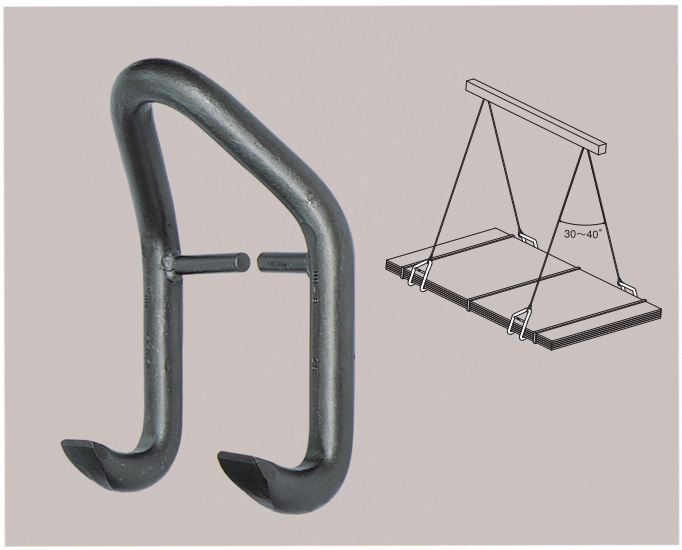

特　長

①幅を広くし、安定した吊り方ができるよう形状が工夫されています。
②特殊合金鋼の使用により、品質、性能に優れ、強靭で丈夫です。
③軽量で取扱いが便利です。

仕様・寸法図　DD-B 型

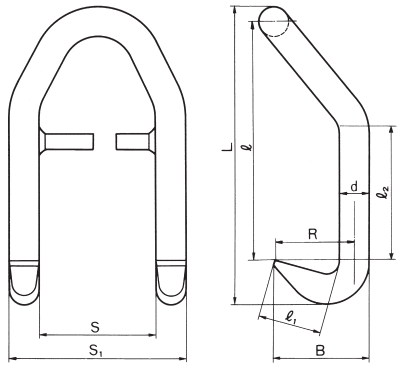

（mm）

基本使用荷重	B	d	ℓ1	ℓ2	ℓ	L	R	S	S1	自重（kg）
0.5 TON	52	16	35	65	128	158	45	75	107	0.7
1 TON	68	22	45	95	176	219	60	105	149	1.8
2 TON	104	32	70	140	256	318	85	150	214	5.0
3.2 TON	120	38	80	170	304	377	105	180	258	9.0

※呼び方（例）DD-B型 2TON

HOOK

DD-BW型 ハッカー（吊フック）

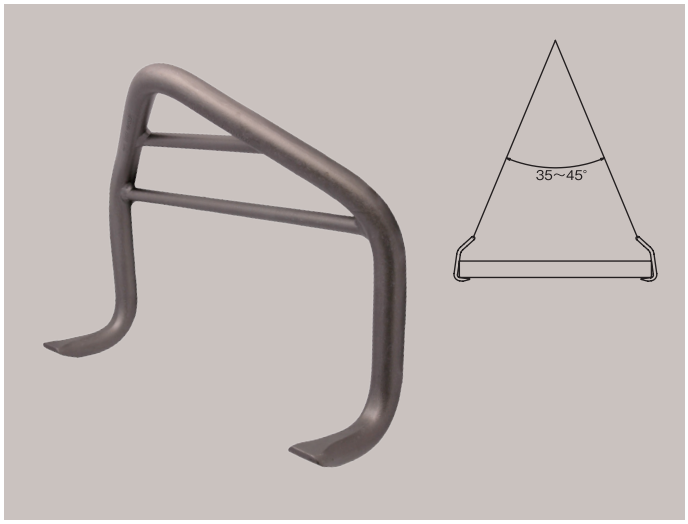

特　長

①爪幅をより広くしましたので、短尺材を2本で安定して吊ることができます。
②補強棒を入れることで、剛性を持たせ捻れを最小限にする構造となっています。
③標点のマークを打刻していますので点検が容易に正確に行えます。

仕様・寸法図　DD-BW 型

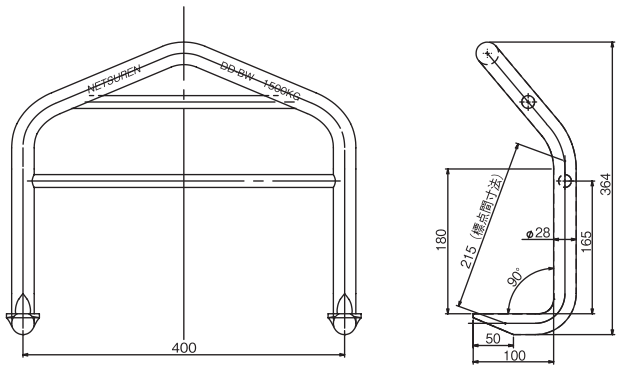

●基本使用荷重　1500KG/自重 6.6kg
※呼び方　（例）DD-BW型 1500KG

⚠使用上の注意

※必ず鋼材の重心位置で吊って下さい。
※結束されていない鋼材の重ね吊りは禁止

HOOK

HB-NW型 ハッカー（吊フック）

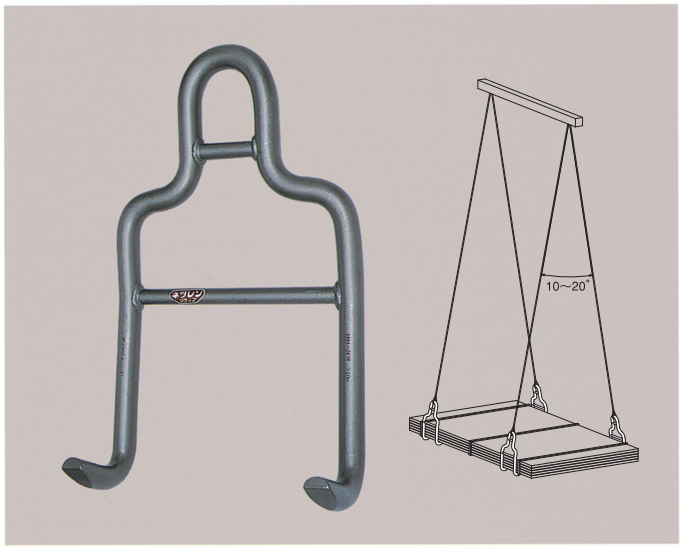

特　長

①DD-B型よりさらに幅を広くし、より安定した吊方が出来るようになっています。
②鋼板の重ね吊りなどに最適です。

仕様・寸法図　HB-NW 型

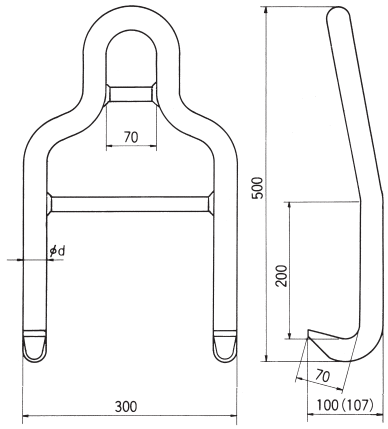

(mm)

基本使用荷重	d	自　重(kg)
2 TON	φ28	6.0
3 TON	φ32	8.7

※呼び方（例）HB-NW型 2TON

HOOK

PF型 パイプ吊フック

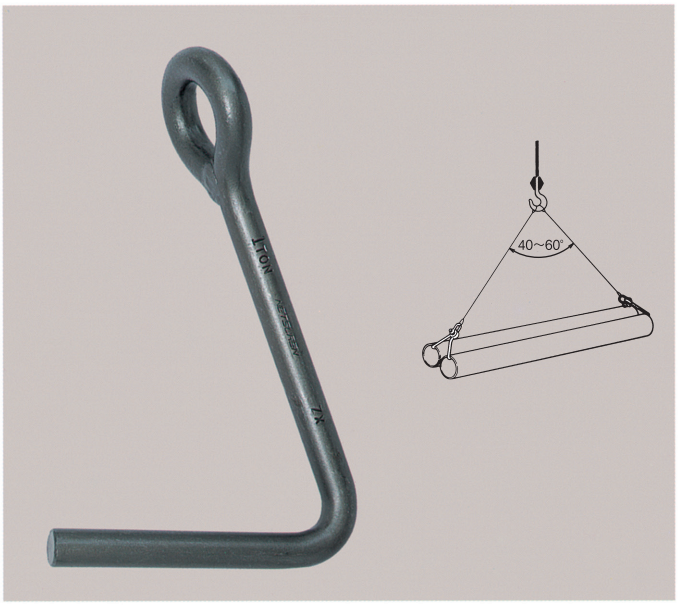

特　長

①パイプの両端を引掛け、吊り上げるフックです。
②フックの組合せにより、パイプの2本吊もできます。

仕様・寸法図　PF型

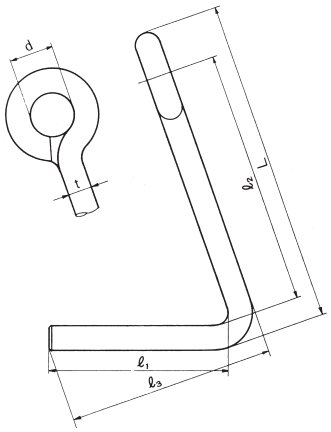

(mm)　(1本あたりの容量を示す)

基　本 使用荷重	ℓ1	ℓ2	ℓ3	d	L	t	自重(kg)
250KG	90	130	103	22	165	13	0.33
500KG	120	180	136	30	227	16	0.69
750KG	140	220	159	36	276	19	1.20
1 TON	160	250	182	42	315	22	1.80

※呼び方　(例) PF型 250KG

HOOK

CH-N型 カム付フック

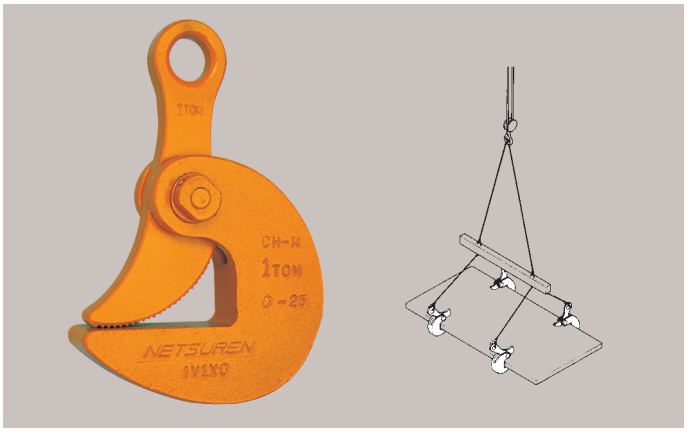

特　長

①鋼板の水平吊りや重ね吊専用のクランプです。
②吊上荷重に応じて、カムによる締付力が強く働きますので外れる心配はありません。
③カム軸のねじりコイルばねの働きによって、初荷重が働きますので吊上作業前の取付けが安定します。

仕様・寸法図　CH-N 型

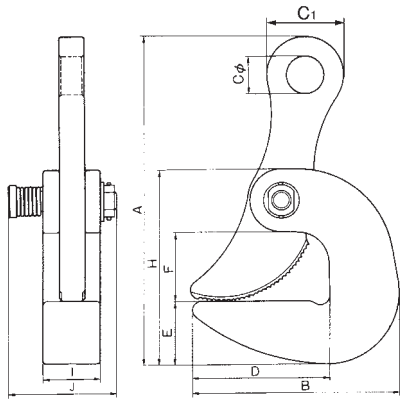

（mm）

基本使用荷重	クランプ範囲	くわえ深さ（D）	A	B	C	C1	E	F	H	I	J	自重（kg）
1/2 TON	0～20	70	157	100	20	40	30	35	95	25	50	1.2
	15～35	70	172	100	20	40	30	50	110	25	50	1.4
1 TON	0～25	75	177	120	24	40	35	35	110	30	60	1.8
	20～45	75	197	120	24	40	35	55	130	30	60	2.0
2 TON	0～30	110	248	160	30	56	50	55	155	40	73	4.6
	25～55	110	273	160	30	56	50	80	180	40	73	4.8
3 TON	0～40	130	309	195	36	72	60	65	185	55	108	9.5
	35～75	130	344	195	36	72	60	100	220	55	108	10.0
5 TON	0～50	170	410	255	45	110	80	85	255	70	140	25.0
	45～95	170	455	255	45	110	80	125	300	70	140	26.0

※呼び方　（例）CH-N型 2TON（0−30）

HOOK

CH-NF型 無傷カム付フック

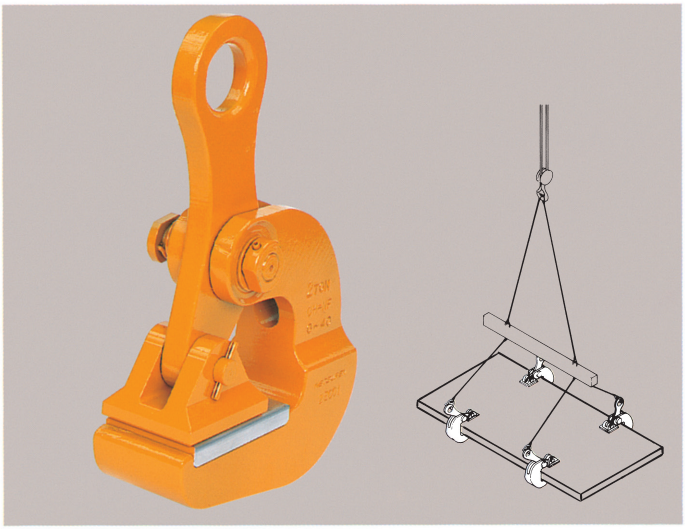

特　長

①押え金及び受金に高力アルミ合金を使用し、吊上物の表面にきずをつけてはいけない鋼板・ステンレス板・アルミ板・銅板等を無傷で運搬する水平吊クランプです。
②ねじりコイルばねの働きによって初荷重が働きますので吊上作業前の取付けが安定します。

仕様・寸法図　CH-NF 型

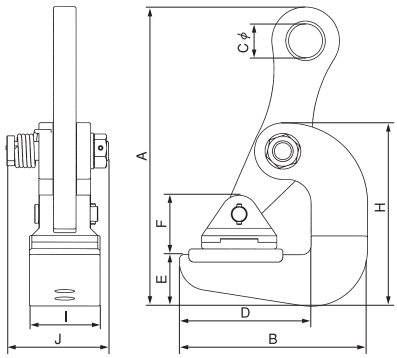

（mm）

基本使用荷重	クランプ範囲	くわえ深さ(D)	A	B	C	E	F	H	I	J	自重（kg）
½TON	0～ 20	80	143	115	20	25	35	90	40	50	1.4
	10～ 30	80	165	115	20	25	45	90	40	50	1.5
1 TON	0～ 30	100	212	150	30	45	50	135	50	60	3.6
	20～ 50	100	232	150	30	45	70	155	50	60	3.8
2 TON	0～ 40	115	272	175	35	50	65	165	60	73	6.2
	30～ 70	115	302	175	35	50	95	195	60	73	6.7
3 TON	0～ 50	140	318	200	36	55	80	195	75	108	10.9
	40～ 90	140	358	200	36	55	120	235	75	108	11.9
5 TON	0～ 60	190	435	280	45	80	85	263	80	140	27.0
	50～110	190	485	280	45	80	133	313	80	140	28.5

※呼び方（例）CH−NF型 2TON（0～40）

カム付フックタイプは72ページにも記載

HOOK

CH-NW型 カム付フック

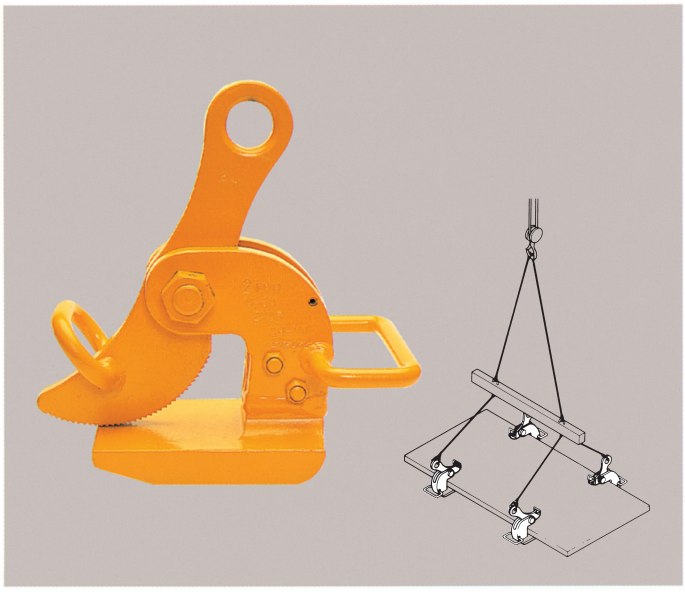

仕様・寸法図 CH-NW 型

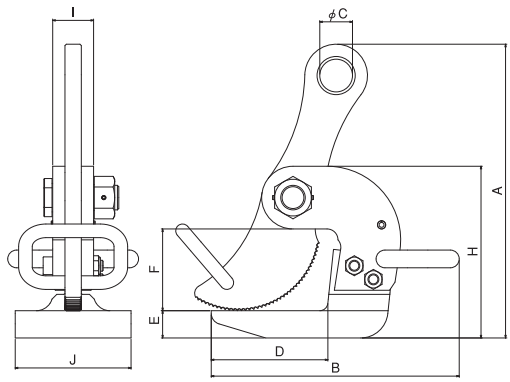

(mm)

基本使用荷重	クランプ範囲	くわえ深さ (D)	A	B	C	E	F	H	I	J	自重 (kg)
1 TON	0～40	85	215	140	24	20	60	120	30	85	4.0
2 TON	0～50	100	260	160	30	25	70	145	40	100	7.0
3 TON	0～60	115	305	195	36	30	80	170	55	115	12.0
5 TON	0～80	145	345	272	45	35	95	210	61	130	19.0

※呼び方（例）CH-NW型　2TON

特　長

①CH-N型の姉妹品で鋼板の水平吊、重ね吊クランプです。
②フックの下あごが薄いため、重ねた鋼板を容易にセットできます。

HOOK

FH型 無傷ハッカー（吊フック）

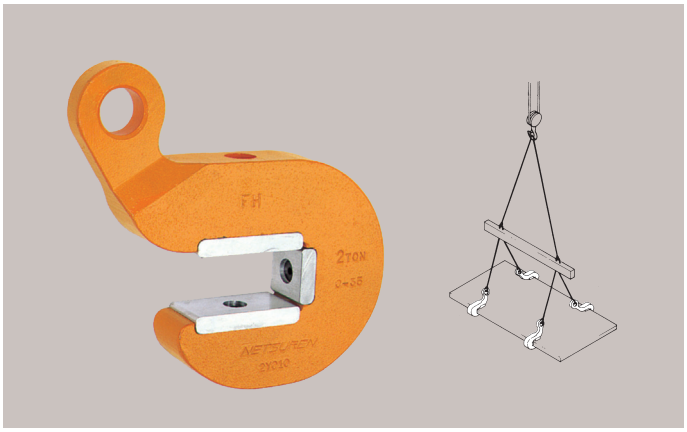

仕様・寸法図 FH 型

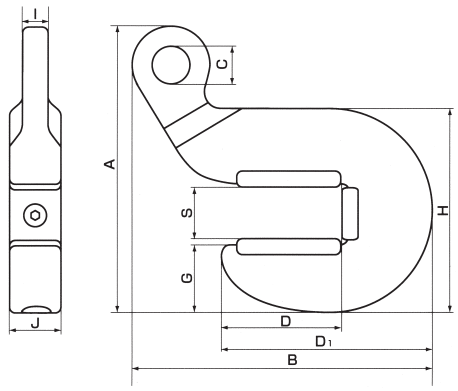

(mm)

基本使用荷重	クランプ範囲	A	B	C	D	D_1	G	H	I	J	S	自重 (kg)
½ TON	0～16	112	115	15	45	80	25	80	10	19	20	1.0
1 TON	0～25	170	175	25	70	120	37	116	15	30	30	2.8
2 TON	0～35	222	230	30	90	160	52	160	20	40	40	6.8
3 TON	0～45	274	270	40	105	190	62	192	25	50	50	12.0
5 TON	0～55	346	345	50	130	240	80	244	30	60	60	23.0

※呼び方（例）FH型 2TON

特　長

①くわえ部の上・下・奥の部分に高力アルミ合金の当て金を取り付けた無傷吊フックです。
②ステンレス・非鉄金属等で板状のもの、樹脂被覆パイプなどのコーナーに傷をつけることはありません。
③本体は特殊合金鋼を使用していますが、アルミ合金は摩耗すれば取替えができます。

HOOK

J型 覆工板吊フック　1TON

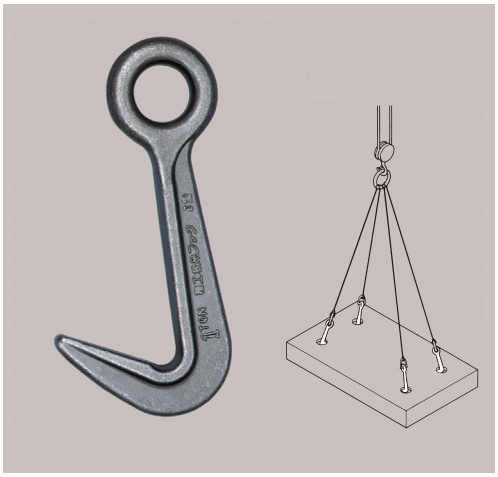

特　長

①地下鉄・下水工事等に使用される路上の覆工板専用の吊フックです。
②型打鍛造品ですから、軽量です。
③特殊合金鋼を使用し、熱処理調質していますから非常に強靭です。

仕様・寸法図　J型

●基本使用荷重
1TON/自重 0.75kg
※呼び方　(例)J型　1TON

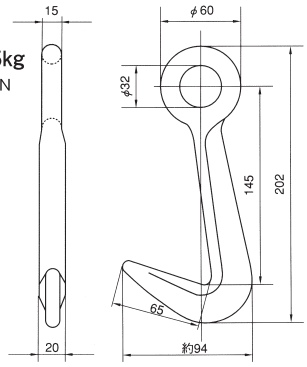

HOOK

SO型 かぎ形吊フック

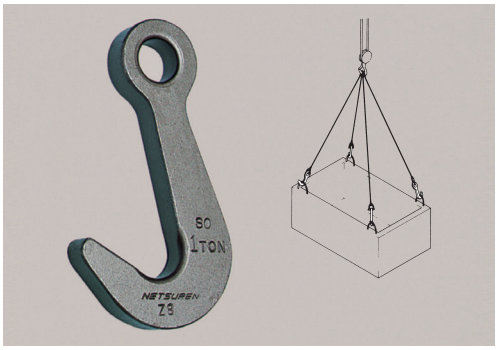

特　長

①特殊合金鋼を使用し、熱処理調質していますから非常に強靭です。

仕様・寸法図　SO型

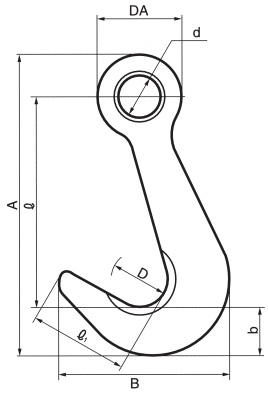

(mm)

基本使用荷重	A	B	b	d	D	DA	ℓ	ℓ1	T	自重(kg)
1/2 TON	122	59	17	15	20	30	90	35	13	0.4
1 TON	171	93	27	24	30	48	120	55	19	0.9
2 TON	214	120	34	30	40	60	150	70	25	2.2
3 TON	258	151	42	36	50	72	180	90	30	3.2
5 TON	347	206	57	50	70	100	240	125	40	7.9

※呼び方（例）SO型　2TON

HOOK

C型 大型ハッカー（吊フック）

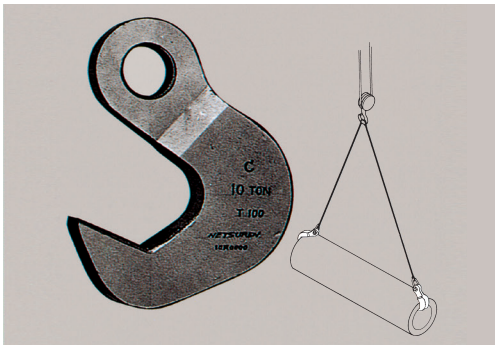

特　長

①特殊合金鋼を使用し、熱処理調質していますから非常に強靭です。

仕様・寸法図　C型

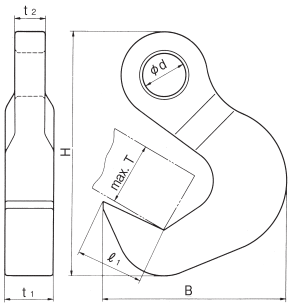

(mm)

基本使用荷重	厚さ(T) max	B	H	ℓ1	t1	t2	d	自重(kg)
8 TON	50	211	295	90	70	45	60	17.0
10 TON	100	300	400	110	80	50	70	32.0
	150	369	480	120	80	50	70	44.0
	200	438	660	130	80	50	70	58.0
16 TON	100	299	445	120	90	70	80	44.0

※呼び方（例）C型 10TON(100型)

HOOK

ZN型/ZN-C型 絶縁フック

特　長

①溶接時の漏電スパーク・感電事故防止に、
②ワイヤーロープや器具の損傷防止に、
③クランプのカムや受金歯部のスパーク損傷防止に、
④人体の接触による感電防止に、
（性能）
● 耐電圧・乾燥状態10kV　● 水濡状態2.5kV

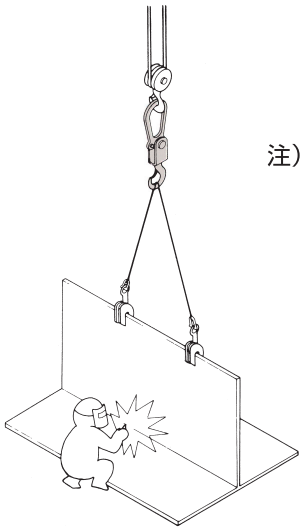

注）ラジオ電波や高圧線等から発生する電圧に対しては、発生電圧が不明瞭のため、保証できません。

分　解　図

※白ヌキ数字は注油箇所を示す。

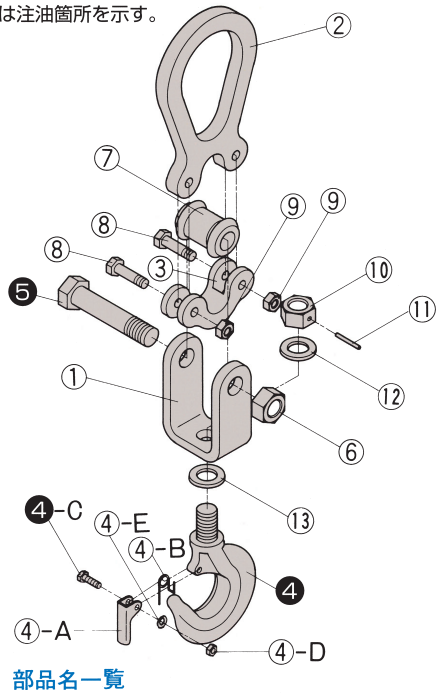

部品名一覧

① 本体
② 吊環
③ アダプタ
④ フック
④-A-E はずれ止め金具
⑤ 本体締付ボルト
⑥ NUナット
⑦ 絶縁スリーブ
⑧ アダプタ取付ボルト
⑨ NUナット
⑩ フック止ナット
⑪ ロールピン
⑫ 上ワッシャ
⑬ 下ワッシャ

仕様・寸法図　ZN型 ZN-C型

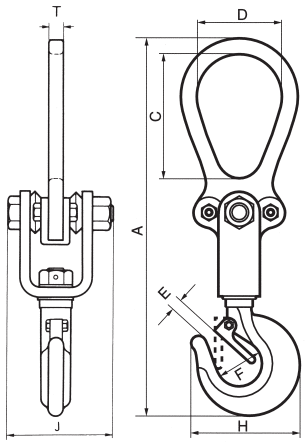

（mm）

型式	基本使用荷重	A	C	D	E	F	H	J	T	自重（kg）	適用できるクレーンフック
ZN	1 TON	322	100	68	23	36	98	90	13	2.5	5 TON
ZN-C	2 TON	436	111	78	25	40	133	114	16	5.2	5 TON
ZN-C	3 TON	505	150	94	34	44	155	125	19	9.0	10 TON

※呼び方（例）ZN型 2TON

HOOK

CL型 コイル吊フック　2TON

この商品は受注生産品です

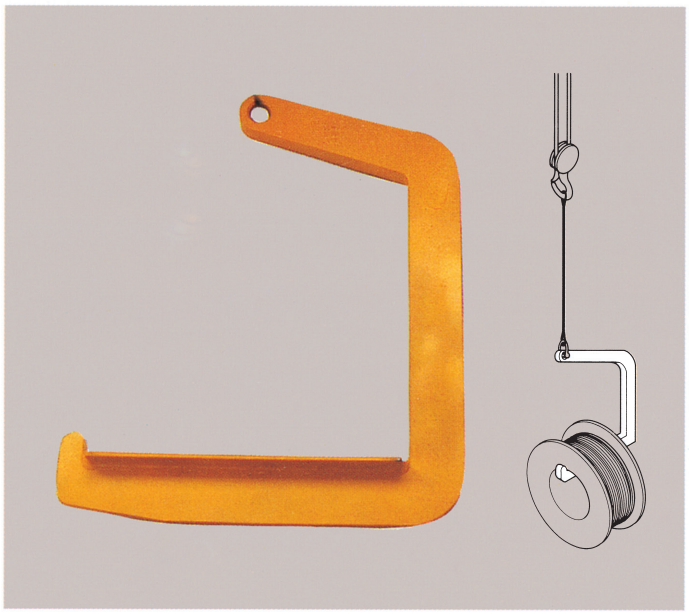

特　長

①コイル専用の吊フックです。
②引掛部内側に当りきずを防止する当板が取付けてあります。

仕様・寸法図　CL 型

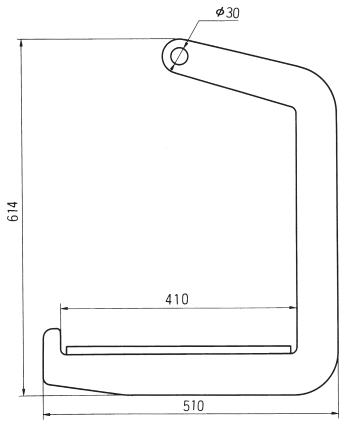

●基本使用荷重　2TON/自重 23kg
※呼び方　（例）CL型 2TON

HOOK

CLS型 コイル吊フック　3TON

この商品は受注生産品です

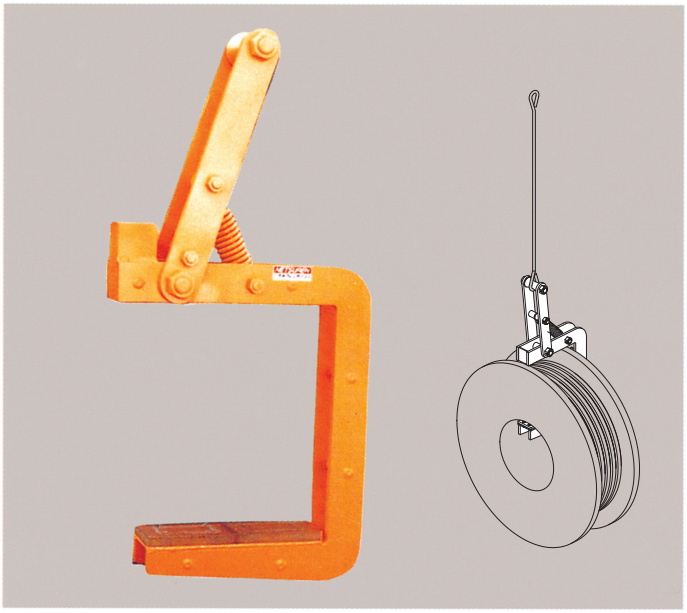

特　長

①無負荷時、負荷時ともバランススプリングによって、部材を常に水平に保ちます。

仕様・寸法図　CLS 型

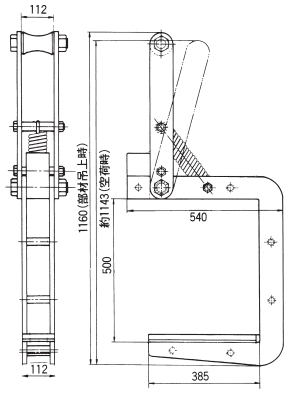

●基本使用荷重　3TON/自重 63kg
※呼び方　（例）CLS型 3TON

HOOK

CF型 クレーンフォーク

この商品は受注生産品です

特　長

①負荷時のバランススプリングによって、積荷時は常に水平に保たれます。
②床下間隔の少ない場合でもスムーズに差し入れることができます。

仕様・寸法図　CF 型

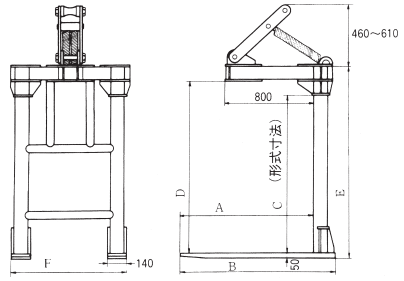

(mm)

基本使用荷重	形式	A	B	C	D	E	F	自重(kg)
1½ TON	250	1200	1370	250	350	500	1000	210
	550	450	620	550	650	800	700	180
	600	1000	1160	600	700	850	850	270
	650	900	1060	650	750	900	580	220
	700	800	960	700	795	945	650	230
	800	570	730	800	895	1050	850	220
	850	1000	1160	850	950	1100	580	230
	950	900	1060	950	1050	1200	940	240
	標準型1200	1000	1160	1200	1300	1450	850	270
	1250	1000	1160	1250	1350	1500	850	270
	1300	1000	1160	1300	1400	1550	850	280

※呼び方（例）CF 型　1 ½TON（850形）

HOOK

CLS-B型 コイル吊フック（バランス式）　10TON

この商品は受注生産品です

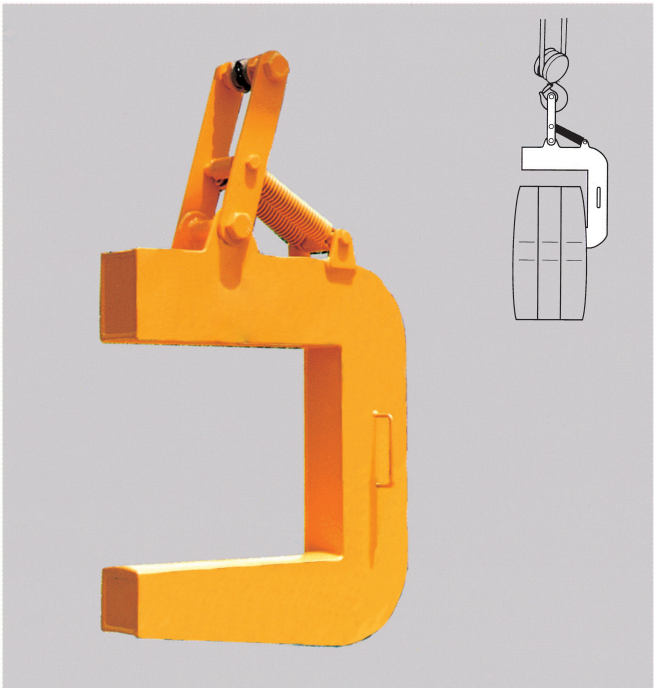

特　長

①コイル専用の吊具です。
②負荷時はもちろん、無負荷時でも、常にばねの働きによってバランスをとるため、コイルの爪の受部は水平を保ちます。

仕様・寸法図　CLS-B 型

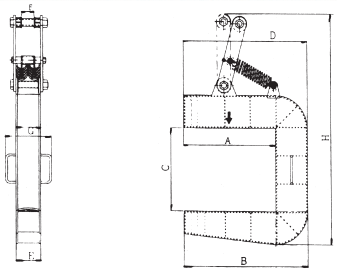

(mm)

基本使用荷重	形式	A	B	C	D	E	F	G	H	自重(kg)
10 TON	750	750	1010	650	1010	200	100	370	1810	280
	1360	1300	1645	650	1645	240	100	1645	2031	690

※呼び方（例）CLS－B 型　10 TON（750形）

天びん

S-SY型 吊天びん 2TON

チェーンスリング及び金具はオプションです。

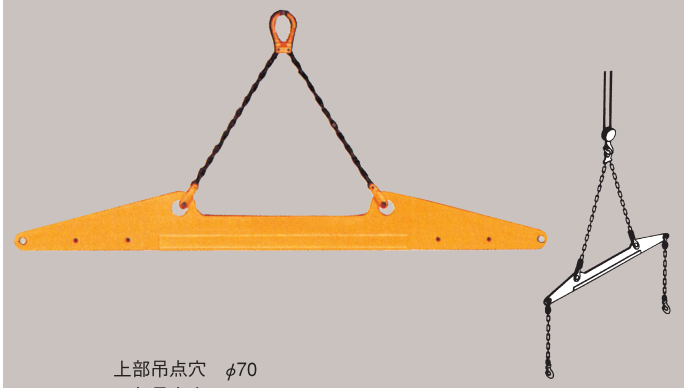

上部吊点穴 φ70
下部吊点穴 φ22

仕様・寸法図 S-SY 型

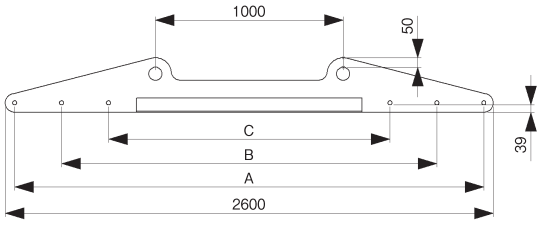

●容量 2TON/自重 113kg/吊点間隔 1,500・2,000・2,500

吊点間隔と安全荷重の関係 板厚28mm (mm)

吊点間隔	A	B	C
	2,500	2,000	1,500
安全荷重	2 ton	3 ton	5 ton

※呼び方（例）S-SY型 2TON

特　長

ネツレンクランプ或いはDLフック（ハッカ）等を使用し、長尺物の吊上げ運搬にご使用頂きますと、垂直方向に安全性と作業性が一層高まります。

シャックル穴を1,500・2,000・2,500㎜間隔に設けてありますので、シャックルを移動させることにより、吊上物に適した吊点が選択できます。

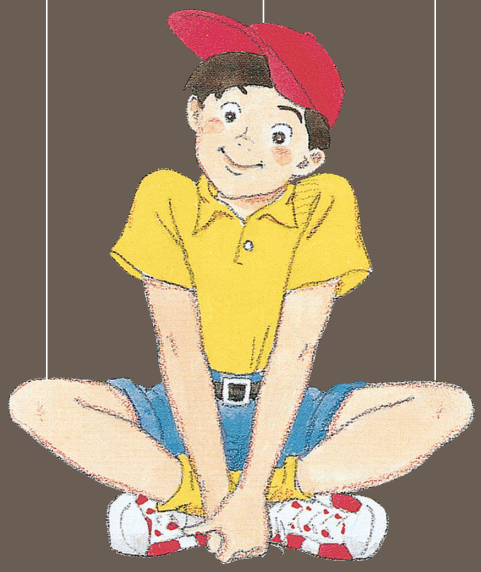

CLAMP

コンクリート二次製品専用クランプ

・

その他

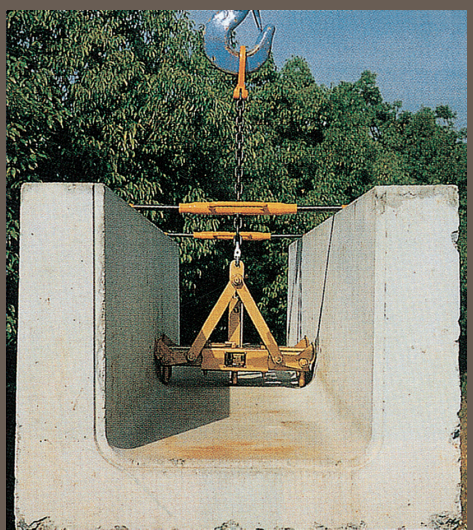

CLAMP

CU-H型/CU-M型 U字溝竪吊クランプ

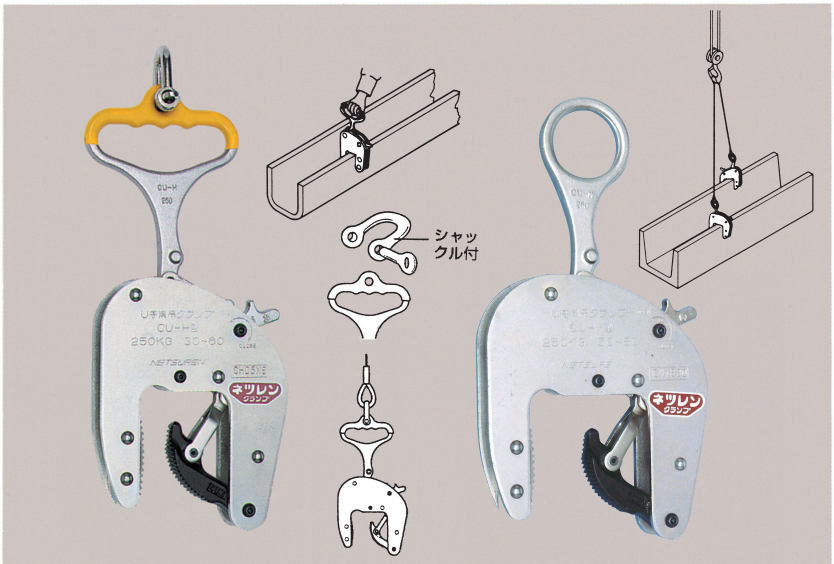

CU-H 型（ハンドタイプ）

機械吊りも出来るハンドタイプ！

■ハンドタイプの吊環にシャックルを取り付けると機械吊りができます。（シャックル付）

CU-M 型（マシンタイプ）

機械吊り専用のマシンタイプ！

■ハンドタイプと共通した竪吊りのほか、引き起こしや横吊りにも使用できます。

スピーディーなロック解放！

CU-M 型（マシンタイプ）

①ロックレバーをOPEN（オープン）の位置にするとカムが解放状態になります。

②クランプをセットし、ロックレバーをCLOSE（クローズ）の位置にするとカムが固定されます。

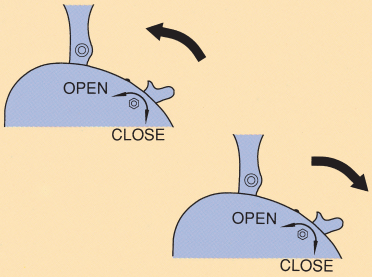

危　険

1) オーバーロードの禁止（クランプが変形したり、ピンが折損することがあります。）

2) 横つかみ厳禁（クランプが外れて吊上物が転倒や落下するおそれがあります。）

3) カムの目詰り厳禁（抜け落ちることがあります。）

使用例

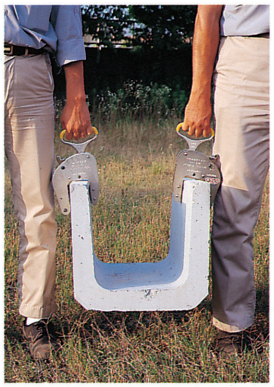

特　長

①コンクリート二次製品専用の吊クランプです。
②U字溝・フリュームなどの施行現場で……
③クレーン等による布設工事に……
④手作業による位置決め、微調整に……
⑤ネツレンU字溝竪吊クランプは、安全性を最重点に軽量で耐久性を追求した製品です。

仕様・寸法図　CU-H 型 CU-M 型

CU-H型　CU-M型

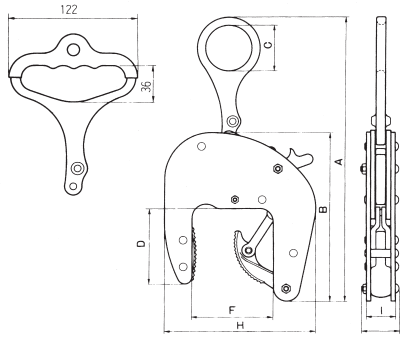

CU-H型（ハンドタイプ）の仕様および製品寸法　(mm)

基本使用荷重	形式	クランプ範囲	A	B	D	H	F	I	C	自重(kg)
250 KG	40形	0～40	335	190	85	137	50	32	50	2.0
	標準形	30～60	335	190	85	147	70	32	50	2.2
	80形	50～80	335	190	85	167	90	32	50	2.4

※呼び方（例）CU-H型 250KG（標準形）

CU-M型（マシンタイプ）の仕様および製品寸法　(mm)

基本使用荷重	形式	クランプ範囲	A	B	D	H	F	I	C	自重(kg)
250 KG	標準形	50～ 80	318	190	85	167	90	32	50	2.2
	100形	70～100	318	190	85	187	110	32	50	2.4
	120形	90～120	318	190	85	207	130	32	50	2.6
	140形	110～140	318	190	85	227	150	32	50	2.8
	160形	130～160	318	190	85	247	170	32	50	3.0
	180形	150～180	318	190	85	267	190	32	50	3.2
	200形	170～200	318	190	85	287	210	32	50	3.4

※呼び方（例）CU-M型 250KG（標準形）

½TON	40形	0～ 40	485	315	190	195	55	40	60	6.4
	60形	20～ 60	485	315	190	215	75	40	60	6.6
	70形	30～ 70	485	315	190	225	85	40	60	6.7
	80形	40～ 80	485	315	190	235	95	40	60	6.8
	90形	50～ 90	485	315	190	245	105	40	60	6.9
	100形	60～100	485	315	190	255	115	40	60	7.0
	130形	90～130	485	315	190	285	145	40	60	7.3
	160形	120～160	485	315	190	315	175	40	60	7.6
	190形	150～190	485	315	190	345	205	40	60	7.9
	220形	180～220	485	315	190	385	245	40	60	8.2
1TON	50形	0～ 50	510	335	195	235	65	52	70	13.0
	80形	30～ 80	510	335	195	265	95	52	70	13.4
	90形	40～ 90	510	335	195	275	105	52	70	13.7
	130形	80～130	510	335	195	315	145	52	70	14.3
	170形	120～170	510	335	195	355	185	52	70	14.9
	210形	160～210	510	335	195	395	225	52	70	15.5
	250形	200～250	510	335	195	435	265	52	70	16.2

※呼び方（例）CU-M型 ½TON（130形）

CU-MD型（深口用）の仕様および製品寸法　(mm)

基本使用荷重	形式	クランプ範囲 min～max	A	B	D	H	F	I	C	自重(kg)
250 KG	75形	35～ 55	386	265	150	187	85	32	50	3.0

※呼び方（例）CU-MD型 250KG（75形）

CLAMP

CU-B型 コンクリート角柱吊クランプ　500KG

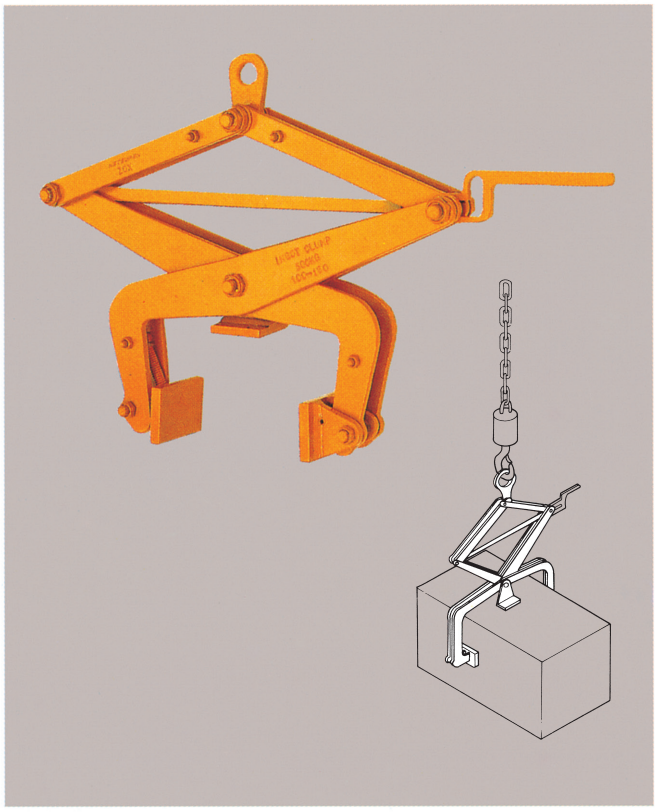

特　長

①コンクリートや石材の角柱物材を吊上げるクランプです。
②取付け、取外し時に操作が楽にできるよう開放ロック機構を備えています。(パット付無傷)

仕様・寸法図　CU-B 型

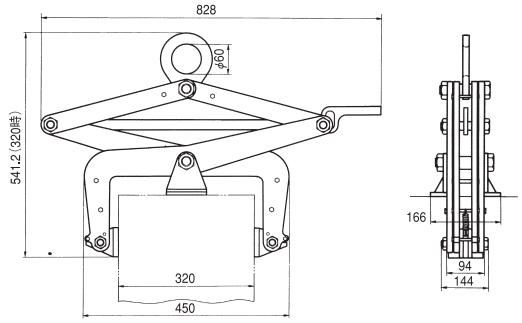

●基本使用荷重　500KG/自重 22kg/口幅(230～320)
※呼び方　(例)CU-B型 500kg

CLAMP

CU-P型 U字溝竪吊クランプ　1TON

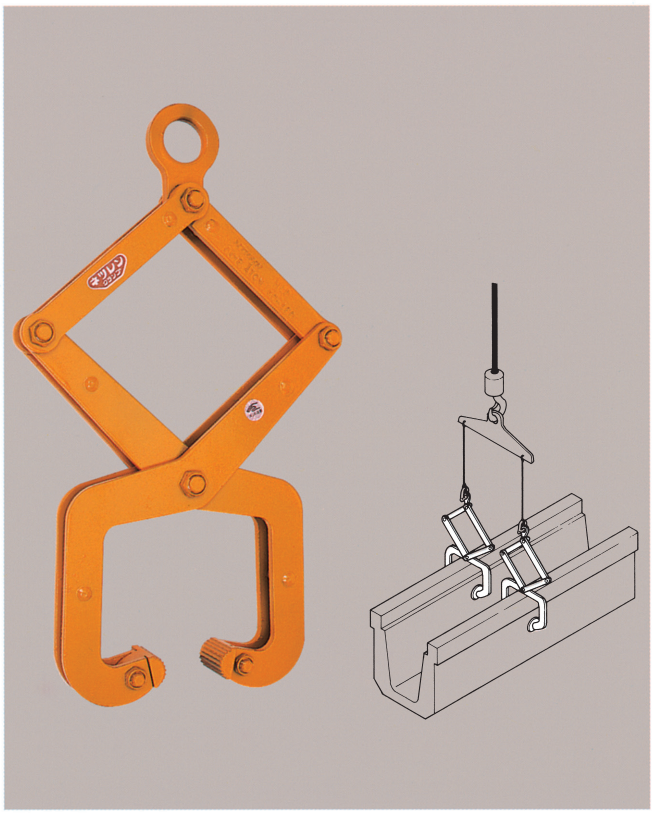

特　長

①コンクリート製U字溝などを吊上げるクランプです。

仕様・寸法図　CU-P 型

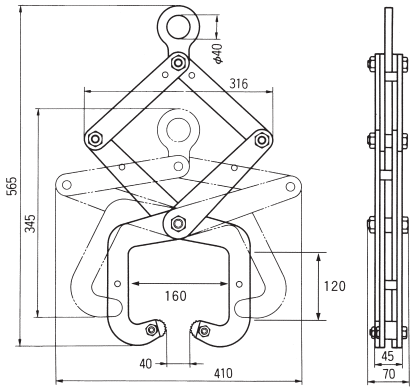

●基本使用荷重　1TON/(40～160) 8.0kg
※呼び方　(例)CU-P型 1TON(40～160)

CLAMP

CU-AM型 オールマイティクランプ 500KG(250KG)(開放装置付)

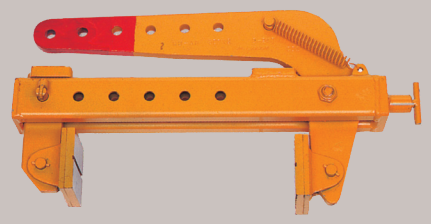

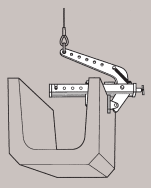

オプション
アタッチメント取付け使用例

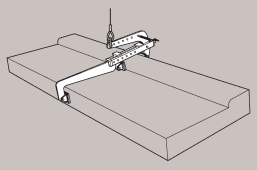

特　長

①各種のコンクリート製品を垂直又は水平に吊ることができます。
②特に歩車道境界ブロックや、L形側溝には最適です。
③受金ホルダーの移動で、各種寸法に幅調整ができ、しかもバランスよく吊れます。
④強力なばねにより、受金パッドが製品に密着するため、安定して吊れます。
⑤受金パッドは特殊ウレタンゴムのためコンクリート製品を傷めません。

仕様・寸法図　CU-AM 型

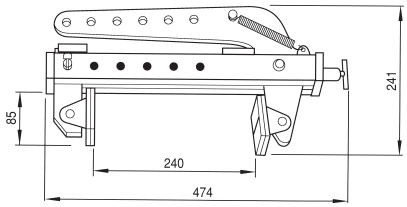

●基本使用荷重　500KG/自重 6.9kg/口幅(0～240)
※呼び方　(例)CU-AM型 500kg

特　長

①標準品の受金ホルダーの後にアタッチメントを取付けると、b寸法が浅い乗り入れ用L字側溝が吊れます。

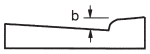

CU-AM型アタッチメント取付け仕様・寸法図

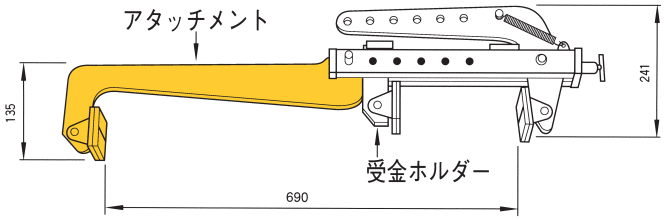

●基本使用荷重　250KG/自重 10.7kg/口幅(650～690)

コンクリート二次製品専用クランプ

CLAMP

CU-SJ型 U字溝内張クランプ 2.4TON

安全ホルダー

特　長

①コンクリートに傷をつけることなく、吊上げることができます。
②開放フックにより、自動的にクランプは開放できます。
③ロングU型の300形、400形、500形に使用できます。
④クランプの角パイプ部分に刻印で寸法表示がしてあります。
⑤角パイプをスライドさせると、口幅の調整ができます。
※安全ホルダー(割れ止め)とセットでご使用下さい。

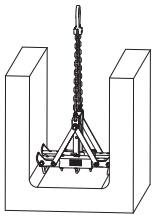

仕様・寸法図　CU-SJ 型

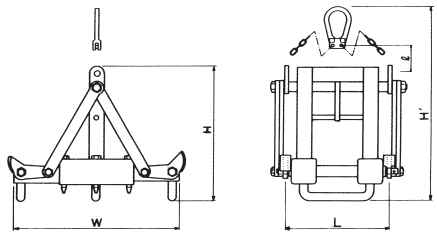

(mm)

基本使用荷重	W(通用口幅寸法)	H	H'	ℓ	L	自重(kg)
2.4TON	276-300 366-400 456-500	375	927	600	282	25

※呼び方 (例)CU-SJ型

CLAMP

CU-SE型 U字溝内張クランプ　2TON

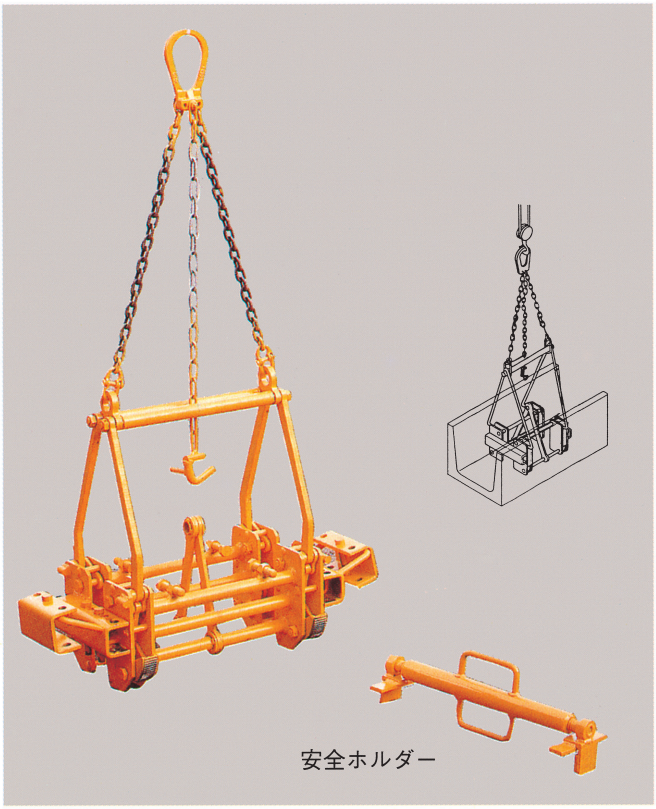

特　長

①U字溝長尺U字溝、落しぶた式側溝等の内面吊専用のクランプで、幅調整が可能です。
②根切幅の狭い場所などで、道糸が邪魔なく付設できます。
③LU-300×300～500×600
　PU3-B・300-H300～500-H600に使用できます。
安全ホルダー（開き幅調整）520～800㎜
※安全ホルダー（割れ止め）とセットでご使用下さい。

仕様・寸法図　CU-SE 型

●口幅調整式

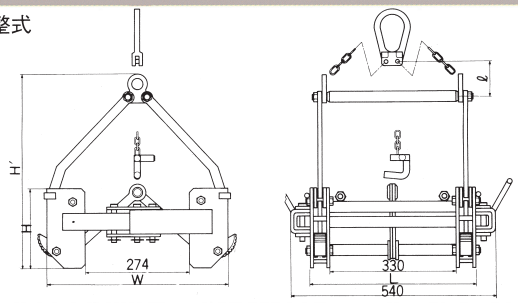

基本使用荷重	適用内幅寸法	W	H	H'	ℓ	L	自重(kg)
2 TON	255・275 355・375 455・475	255 ～ 475	210	460 ～ 520	500	432	32

※呼び方（例）CU-SE型 2TON　　(mm)

CLAMP

CU-SEA型 U字溝内張クランプ　2TON（バランス調整式）

特　長

①バランスの取り難い片薄肉型ロングU等が水平に吊れます。
②ピンの差し替えにより、通常のロングU字溝も水平に吊れます。
※安全ホルダー（割れ止め）とセットでご使用下さい。

仕様・寸法図　CU-SEA 型

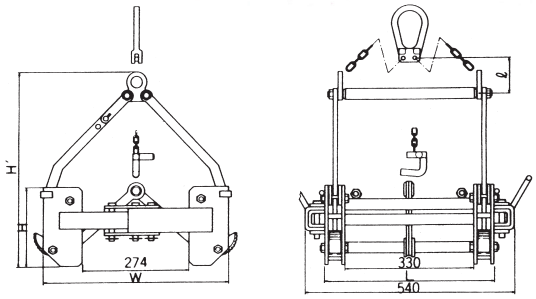

(mm)

基本使用荷重	W(通用口幅寸法)	H	H'	ℓ	L	自重(kg)
2 TON	255–275 275–300 355–375 375–400 455–475 475–500	210	460 520	500	432	32

※呼び方（例）CU-SEA型 2TON

CLAMP

CU-KE型 間知ブロック吊クランプ（半自動タイプ）500KG

特　長

①半自動着脱式でシンプルで簡単に操作できます。

②用途により、7個吊り、8個吊り、10個吊りの3タイプが用意されています。

注）地域により間知ブロックの寸法が異なる場合がありますので、お買い求めの前にL寸法をご確認願います。

仕様・寸法図　CU-KE 型

（ワイヤーロープ、リング付）

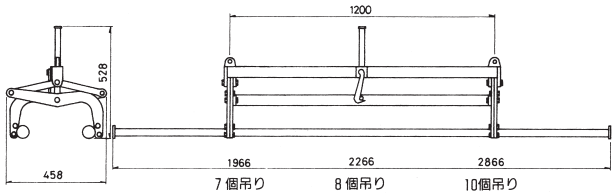

（mm）

	L(mm)	自重(kg)
7 個吊	1966	48.0
8 個吊	2266	49.5
10個吊	2866	52.5

※呼び方（例）CU-KE 型 500 KG（8個吊）

CLAMP

CU-KA型 間知ブロック吊クランプ（全自動タイプ）500KG

特　長

①全自動着脱式だから、積降ろし、移動が一人でできます。

②用途により、7個吊り、8個吊り、10個吊りの3タイプが用意されています。

注）地域により間知ブロックの寸法が異なる場合がありますので、お買い求めの前にL寸法をご確認願います。

仕様・寸法図　CU-KA 型

（ワイヤーロープ、リング付）

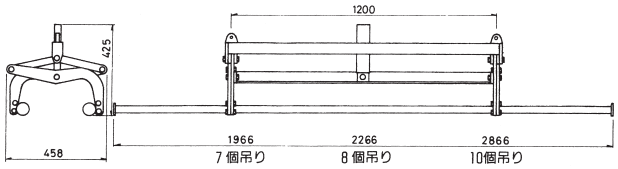

（mm）

	L(mm)	自重(kg)
7 個吊	1966	47.5
8 個吊	2266	49.0
10個吊	2866	52.0

※呼び方（例）CU-KA 型 500 KG（8個吊）

CLAMP

CU-X型 コンクリート溝ぶた吊クランプ　200KG

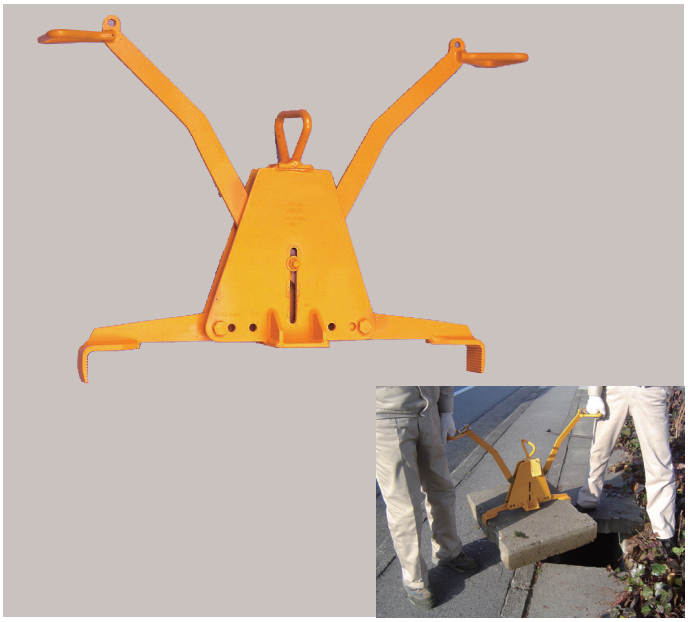

特　長

①手軽に取扱うことができます。
②左右のアームを上げ、下げするだけで溝フタを強くつかんで運搬することができます。

仕様・寸法図　CU-X 型

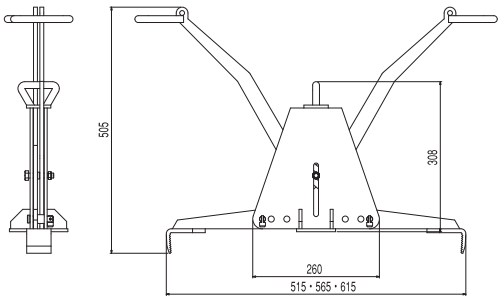

●基本使用荷重　200KG/自重 6.9kg
●クランプ範囲（mm）　500・550・600
※呼び方　（例）CU-X型　200KG

CLAMP

CU-X-T型 コンクリート溝ぶた吊クランプ（運搬車セット）200KG

特　長

①テコの原理で重い溝ぶたも簡単・安全に運搬、布設できます。

仕様・寸法図　CU-X-T 型

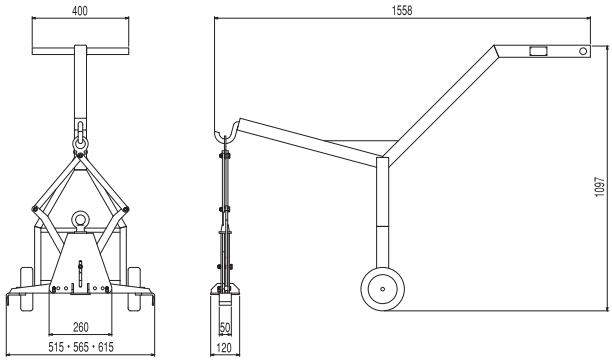

●基本使用荷重　200KG/自重 12.5kg
●クランプ範囲（mm）　500・550・600
※呼び方　（例）CU-X-T型　200KG

ETC

HS-75型/HS-100型 スクリュークランプ

超強力スクリュークランプ

使用最大締付荷重
HS-75　5TON
HS-100　6TON

仕様・寸法図　HS-75 型・HS-100 型

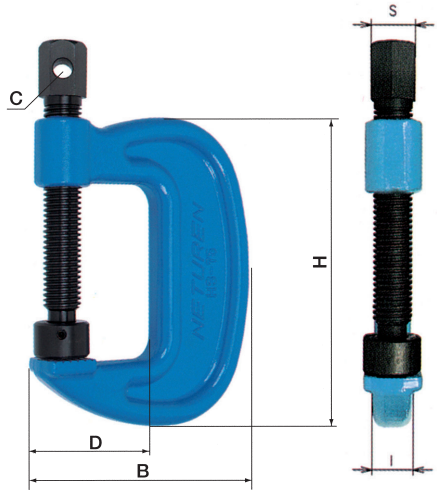

(mm)

型　式	最大くわえ寸法	使用最大締付荷重(kg)	本体				締付ボルト				自重(kg)
			あごの深さ(D)	巾(B)	高さ(H)	厚さ(I)	ボルト径	ピッチ	二面幅(S)	孔径(C)	
HS-75型	75	5,000	76	141	185	23	TM22	3.0	24	φ11	2.5
HS-100型	100	6,000	118	191	235	25	TM24	3.0	26	φ12	4.3

特　長

①本体は理想的な設計により、精密型打鍛造と熱処理調質により、高い強靱性があります。
②使用最大締付荷重を加えても、あご部は永久変形を起こしません。
③ボルトはメートル台形ねじで熱処理調質していますから強靱です。
④ボルトの頭部は六角になっており、丸棒ハンドル、スパナ、各種レンチ等の締付具で自在に使用することができます。

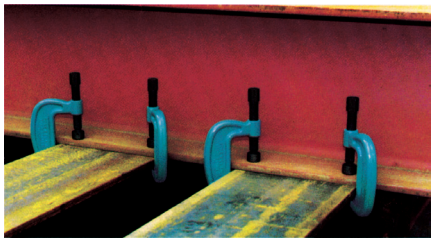

その他

ETC

ウェッジ金矢(クサビ)

平型(FLAT TYPE)
WF-180型

L型(L TYPE)
WL-250型

用　途

造船・鉄構・橋梁・建設・プラント工事の
◎鋼板溶接の目違い修正に…
◎機器の設置のレベル出しに…
◎構造物の仮設のカマシに…

特　長

○精密型打鍛造による製品です。

仕様・寸法図

WF-180型

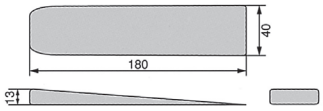

WL-250型

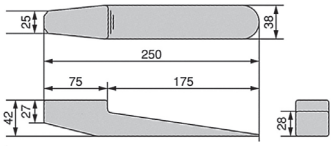

CLAMP

特殊品

橋梁・造船・鉄鋼業関係

分　類	無傷竪吊クランプ（広口）	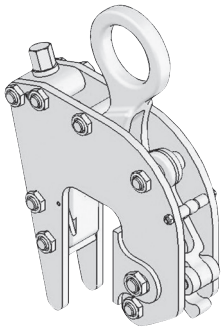	分　類	竪吊クランプ（深口）	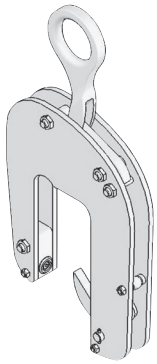
品　名	FL-V（広口）型		品　名	V-25D（深口）型	
対象物	鋼板		対象物	鋼板	
特　長	標準クランプの口幅以上の厚板に対応		特　長	テーパー部を避けて深い位置でクランプ出来ます	
No.	C-00002		No.	C-00003	
分　類	引張クランプ広口		分　類	無傷引張クランプ広口	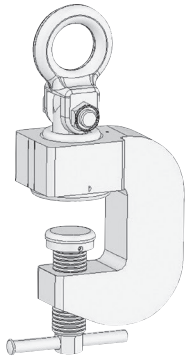
品　名	HP-Y（広口）型		品　名	HP-YF（広口）型	
対象物	鋼板		対象物	鋼板	
特　長	標準クランプの口幅以上の厚板に対応		特　長	標準クランプの口幅以上の厚板に対応	
No.	C-00013		No.	C-00017	
分　類	スクリュークランプ広口	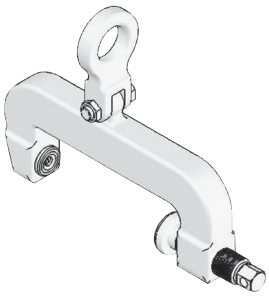	分　類	アジャスト式竪吊クランプ	
品　名	SC-N（広口）型		品　名	V-25（広口アジャスト）型	
対象物	鋼板		対象物	鋼板	
特　長	標準クランプの口幅以上の厚板に対応		特　長	アジャストボルトで口幅調整が可能で、クランプ範囲が広く対応出来ます。	
No.	C-00018		No.	C-00039	

基礎工事業関係

分　類	自動着脱式吊具	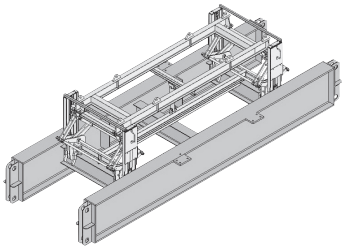	分　類	ピン式吊具	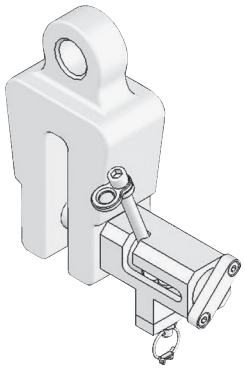
品　名	仮設足場用フレーム吊具		品　名	ロックピン式クランプ（高所作業用）	
対象物	仮設足場用フレーム、大型構造物		対象物	ケーシング、コラム等（穴あきワーク）	
特　長	省人化及び作業性の向上。メカ機構により、ワークとの着脱作業が自動化		特　長	二重ロック機構 遠隔操作によりロック解除が出来ます	
No.	C-00010		No.	C-00011	
分　類	ピン式吊具	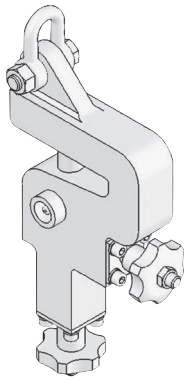	分　類	ピン式吊具	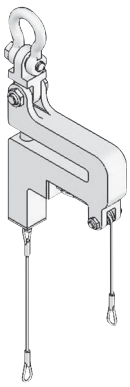
品　名	ロックピン式クランプ		品　名	ロックピン式クランプ（高所作業用）	
対象物	アングル、チャンネル等（穴あきワーク）		対象物	アングル、チャンネル等（穴あきワーク）	
特　長	二重ロック機構		特　長	二重ロック機構 遠隔操作によりロック解除が出来ます	
No.	C-00008		No.	C-00038	

特殊品

鋼材センター業関係

分　類	ハッカー（フック）
品　名	丸棒2本ツメフック
対象物	特殊用途
特　長	用途に合った形状フックの製作を行えます
No.	F-00011

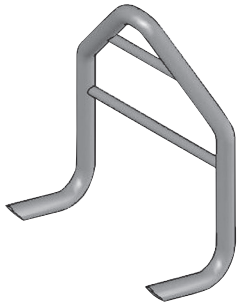

分　類	ハッカー（フック）
品　名	板形フック
対象物	特殊用途
特　長	用途に合った形状フックの製作を行えます
No.	F-00012

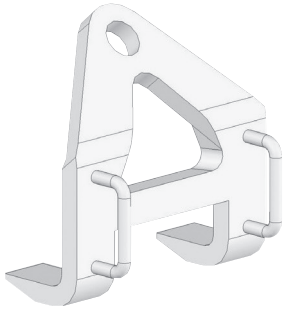

分　類	連結式無傷カム付フック
品　名	銅板吊具
対象物	銅板、ステンレス等
特　長	4点吊を2点吊の作業時間で行えます
No.	F-00007

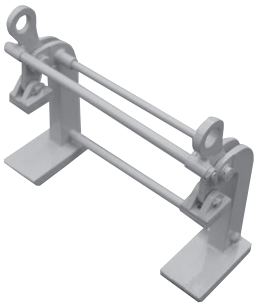

分　類	フック
品　名	板フック
対象物	特殊用途
特　長	用途に合った形状フックの製作を行えます
No.	F-00021

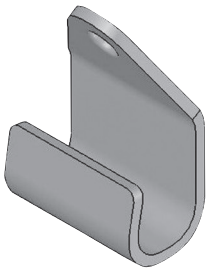

分　類	フック
品　名	S形フック
対象物	特殊用途
特　長	用途に合った形状フックの製作を行えます
No.	F-00003

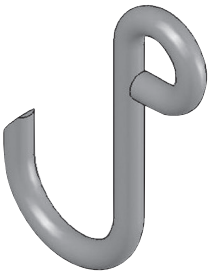

分　類	天秤
品　名	四角天秤
対象物	吊上げ用天秤
特　長	揚程の低い場所での吊上げに便利です
No.	B-00005

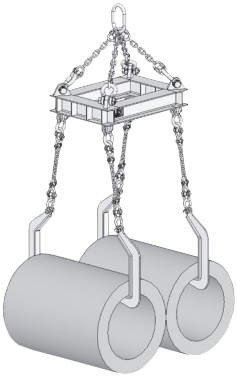

橋梁・構造物業関係

分　類	自動着脱式吊具
品　名	連結式パイプ吊具
対象物	パイプ、鋼管
特　長	省人化及び作業性の向上。メカ機構により、ワークとの着脱作業が自動化
No.	C-00032

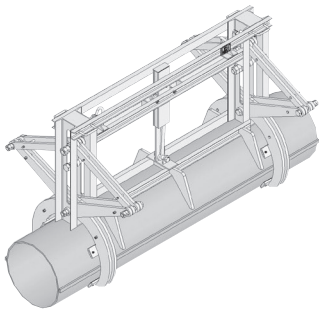

分　類	自動着脱式吊具
品　名	大型形鋼吊具
対象物	ビルトH形鋼、大型構造物
特　長	省人化及び作業性の向上。高所への作業立ち入りが不要になる。
No.	F-00009

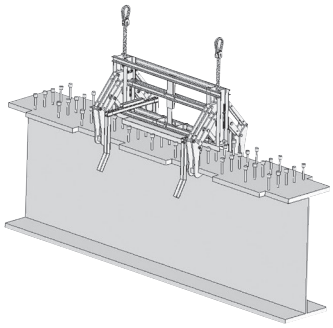

分　類	自動着脱式吊具
品　名	連結式長尺部材用吊具
対象物	鋼材、形鋼構造物
特　長	省人化及び作業性の向上。メカ機構により、ワークとの着脱作業が自動化
No.	C-00005

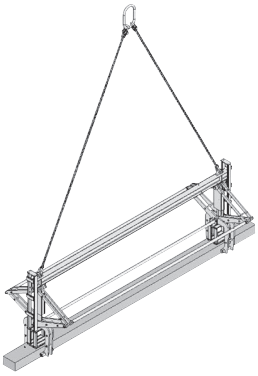

分　類	丸棒吊具
品　名	連結式丸棒吊具（自動開放ロック式）
対象物	長尺丸棒
特　長	連結式により作業性が向上します
No.	C-00023

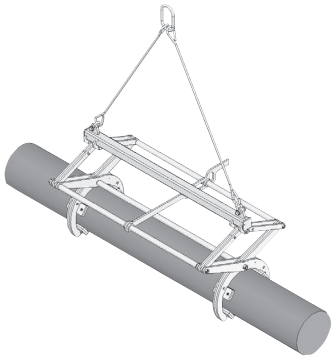

分　類	内径（穴）吊具	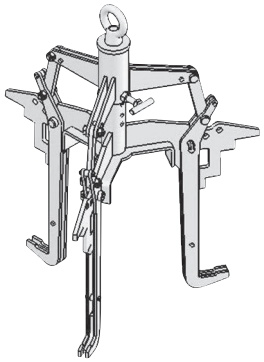	分　類	内径（穴）吊具	
品　名	穴吊具（自動開放ロック式）		品　名	穴吊具	
対象物	穴の開いているワーク		対象物	穴の開いているワーク	
特　長	吊上げに応じて3本ツメが開き、穴の下面に掛けてワークを吊上げます		特　長	吊上げに応じて2本ツメが開き、穴の下面に掛けてワークを吊上げます	
No.	F-00008		No.	F-00016	
分　類	内径（穴）吊具	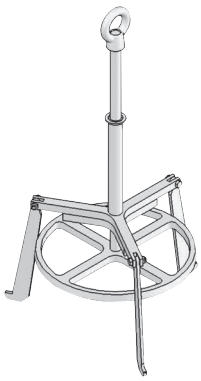	分　類	内径（穴）吊具	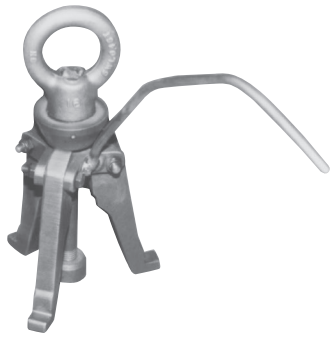
品　名	穴吊具		品　名	穴吊具	
対象物	穴の開いているワーク		対象物	穴の開いているワーク	
特　長	吊上げに応じて3本ツメが開き、穴の下面に掛けてワークを吊上げます		特　長	吊上げに応じて3本ツメが開き、穴の下面に掛けてワークを吊上げます	
No.	F-00005		No.	F-00015	
分　類	内径（穴）吊具		分　類	丸棒吊具	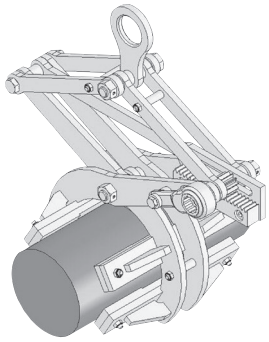
品　名	穴吊具		品　名	PB-HR型 （ラチェットロック式）	
対象物	穴の開いているワーク		対象物	丸棒	
特　長	吊上げ時には決まった位置でロックします		特　長	ラチェットの切り替えピンを操作すれば任意の直径にロック出来ます	
No.	F-00014		No.	C-00022	
分　類	ケーシング水平吊具	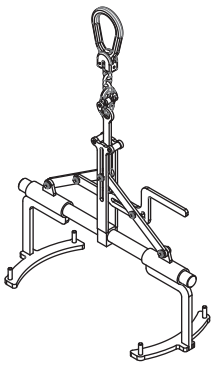	分　類	反転吊具	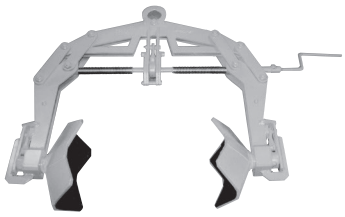
品　名	ケーシング吊具		品　名	ホイル反転吊具	
対象物	ケーシング		対象物	ホイル、フランジ	
特　長	工作機械への取付取外が容易に出来ます		特　長	吊り上げた状態の反転作業がスムーズに出来ます	
No.	C-00040		No.	C-00037	
分　類	反転吊具	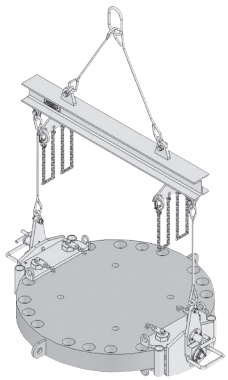	分　類	反転吊具	
品　名	フランジ反転吊具		品　名	ハブ反転吊具	
対象物	リング材、フランジ		対象物	リング材、フランジ	
特　長	吊り上げた状態の反転作業がスムーズに出来ます		特　長	吊り上げた状態の反転作業がスムーズに出来ます	
No.	C-00036		No.	C-00035	

鉄道関連業関係

分　類	車輪吊具	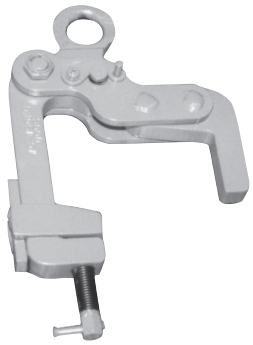	分　類	車輪吊具	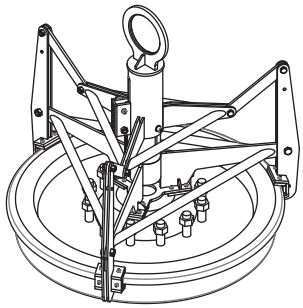
品　名	WC型		品　名	車輪吊具	
対象物	車輪		対象物	車輪	
特　長	車輪の引起し、吊上げ作業。車輪タイヤサイズに調整が可能		特　長	吊上げに応じて3本ツメが締まり車輪をクランプします	
No.	C-00020		No.	C-00041	
分　類	車輪吊具		分　類	車輪吊具	
品　名	WV型		品　名	車輪水平吊フック	
対象物	車輪		対象物	車輪	
特　長	車輪の水平移動に便利です		特　長	車輪の水平移動に便利です	
No.	C-00019		No.	F-00018	
分　類	コンプレッサー吊具	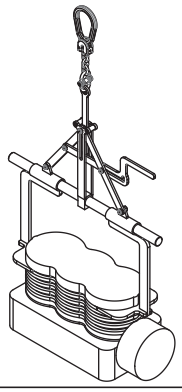	分　類	丸棒吊具	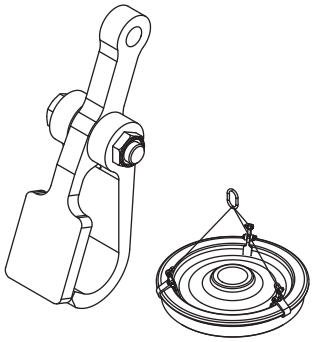
品　名	コンプレッサー吊具		品　名	クランクシャフト吊具	
対象物	コンプレッサー		対象物	クランクシャフト	
特　長	吊上げに応じて2本の爪が締まりコンプレッサーのフィンをクランプします		特　長	ハンドル操作により着脱が容易に素早く出来る	
No.	C-00042		No.	C-00043	

環境業関係

分　類	スクラップ吊具	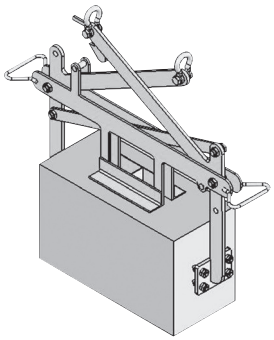	分　類	スクラップ吊具	
品　名	スクラップ吊具		品　名	スクラップ吊具（自動開放ロック式）	
対象物	アルミ缶/スチール缶圧縮成形品		対象物	アルミ缶/スチール缶圧縮成形品	
特　長	先端に複数のピンを付けている為凹凸のあるスクラップ品に対応出来ます		特　長	先端に複数のピンを付けている為凹凸のあるスクラップ品に対応出来ます	
No.	C-00026		No.	C-00028	
分　類	スクラップ吊具	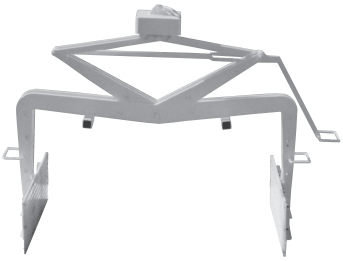	分　類	スクラップ吊具	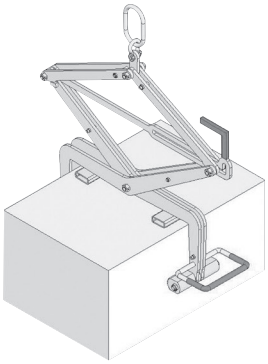
品　名	スクラップ吊具（自動開放ロック式）		品　名	スクラップ吊具（自動開放ロック式）	
対象物	ダンボール/紙圧縮成形品		対象物	ペットボトル圧縮成形品	
特　長	接地面を大きくしている為柔らかい紙スクラップに対応出来ます		特　長	歯付きカムによりスクラップ品を確実にクランプ出来ます	
No.	C-00027		No.	C-00029	

その他

分　類	自動着脱式吊具	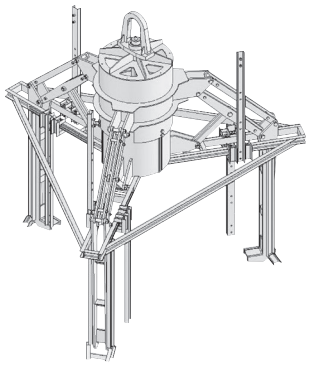	分　類	ビレット吊具
品　名	リング材吊具		品　名	ビレット吊具 （自動開放ロック式）
対象物	リング材、大型フランジ		対象物	ビレット用、コンクリート用
特　長	省人化及び作業性の向上。高温の環境化でも使用可能		特　長	つかみ幅を調整できる為、広い範囲のサイズに対応が可能
No.	C-00034		No.	C-00030

分　類	自動着脱式吊具		分　類	自動着脱式吊具
品　名	ドラム缶吊具		品　名	容器（食品）吊具 （オールステンレス製）
対象物	ドラム缶		対象物	食品工場向け ラック形容器
特　長	省人化及び作業性の向上		特　長	省人化及び作業性の向上。メカ機構により、ワークとの着脱作業が自動化
No.	C-00033		No.	C-00031

分　類	自動外れ機構付ハッカー		分　類	竪吊クランプ
品　名	セミオートハッカー		品　名	V-25ARM型
対象物	バラ積船での荷役作業等		対象物	鋼板
特　長	荷役作業の省力化。無負荷になると自動でマスターリンクが自動で外れる機構で危険領域への立入りが不要です		特　長	重心位置の遠い吊上物を水平吊出来ます
No.	F-00020		No.	C-00016

分　類	円柱竪吊クランプ		分　類	丸棒竪吊具
品　名	円柱吊クランプ		品　名	ビレット吊具
対象物	丸棒		対象物	ビレット
特　長	円柱の竪吊に最適		特　長	吊上げに応じてカムが強い力で噛み込みます
No.	C-00015		No.	C-00021

分　類	プラスチックコンテナー吊具	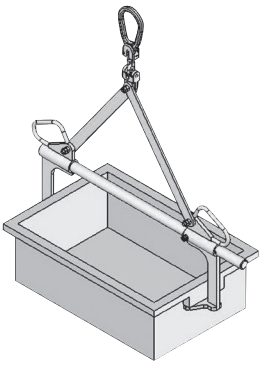	分　類	天秤
品　名	プラスチックコンテナー吊具 （自動開放ロック式）		品　名	板天秤
対象物	プラスチックコンテナー		対象物	吊上げ用天秤
特　長	重くなったプラスチックコンテナーの移動が容易に出来ます		特　長	吊上げ物により吊位置を選択できます
No.	F-00019		No.	B-00004

⚠ 注　意

- ●工具は本来の使用目的以外には使用しないでください。
- ●割れ・欠け・摩耗・変形等の異常が認められた場合は使用しないでください。
- ●無理な姿勢で作業しないでください。常に足元をしっかりさせ、バランスを保つようにしてください。
- ●改造しないでください。
  加熱、加工等をした場合は著しく品質の低下を招きます。

SPANNER

スパナ

- ●片口スパナ
- ●O形片口スパナ
- ●両口スパナ
- ●曲柄片口めがねスパナ
- ●O形曲柄片口めがねスパナ
- ●曲柄両口めがねスパナ
- ●足場用めがねスパナ
- ●組立用めがねスパナ
- ●引掛スパナ
- ●片口打撃スパナ
- ●めがね打撃スパナ
- ●パイプレンチ
- ●ベルトレンチ
- ●組スパナ

SUCTION LIFTER

サクションリフター

注　意

- ●ボトル・ナットのサイズに合ったものを使用してください。
- ●パイプ等を継ぎ足して使用しないでください。
- ●ボトル・ナットの口の奥で確実にくわえてください。
- ●力を入れすぎるとスパナがはずれることがあります。すべらないように注意してください。
- ●ハンマー代わりに使用しないでください。
- ●ハンマー等で叩いて衝撃を加えないでください。

片口スパナ

JIS B 4630（H級）強力級

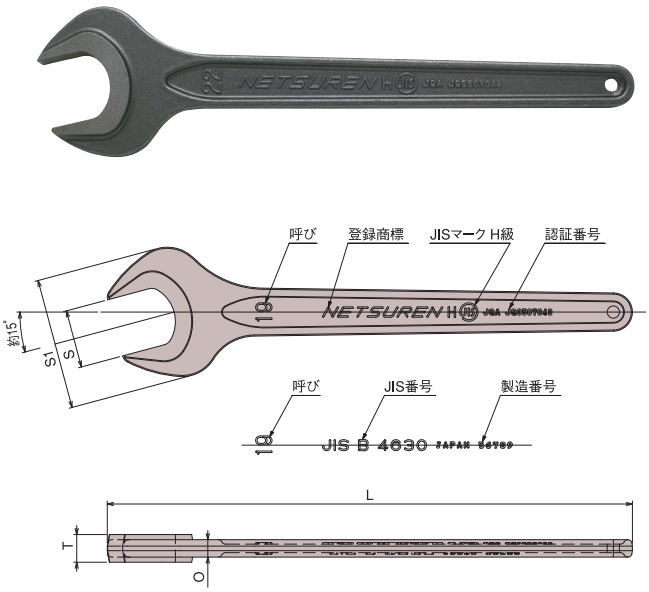

（mm）

No.	呼び方	S1標準	T最大	O	L寸法
J0001	5.5	14	3.2	2.2	77
J0006	(6)	16	3.5	2.5	83
J0007	7	18	4	2.5	89
J0008	8	20	4.5	3.0	95
J0009	(9)	22	4.5	3.0	96
J0010	10	24	5	3.0	107
J0011	(11)	27	5.5	3.5	118
J0012	(12)	28	6	4.0	123
J0013	13	31	6.5	4.0	130
J0014	(14)	32	7	4.5	136
J0017	(17)	38	8	5.0	160
J0019	(19)	43	9	5.5	172
J0021	21	48	10	6.0	194
J0022	(22)	50	10	6.0	195
J0023	(23)	52	11	6.5	206
J0024	24	54	11	6.5	212
J0026	(26)	58	12	7.0	229
J0027	(27)	60	12	7.0	236
J0029	(29)	64	13	7.5	252
J0030	30	66	13	7.5	258

No.	呼び方	S1標準	T最大	O	L寸法
J0032	(32)	70	14	8.0	270
J0035	(35)	76	15	8.5	292
J0036	36	77	15	8.5	303
J0038	(38)	82	16	9.0	306
J0041	(41)	87	17	9.5	344
J0046	46	98	19	10.0	378
J0050	(50)	106	20	10.5	412
J0054	(54)	114	21	11.5	437
J0055	55	117	21	11.5	448
J0058	(58)	123	22	12.0	466
J0060	(60)	127	23	12.5	484
J0063	(63)	133	24	13.0	506
J0065	(65)	138	24	13.0	523
J0067	(67)	141	25	13.5	535
J0070	(70)	149	26	14.5	570
J0071	(71)	149	26	14.5	570
J0075	(75)	157	28	15.5	599
J0077	(77)	161	28	15.5	635
J0080	(80)	161	29	15.5	635

O型片口スパナ

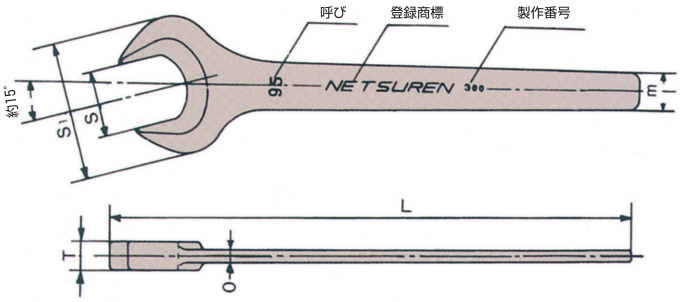

（mm）

No.	呼び方	S1標準	T最大	O	L寸法
J0085	85	180	30	17.0	710
J0090	90	180	30	19.0	710
J0095	95	195	32	19.0	770
J0100	100	195	32	20.0	770

No.	呼び方	S1標準	T最大	O	L寸法
J0105	105	215	34	20.0	830
J0110	110	215	34	21.0	830
J0115	115	235	37	22.0	890
J0120	120	235	37	22.0	890

両口スパナ

JIS B 4630（H級）強力級

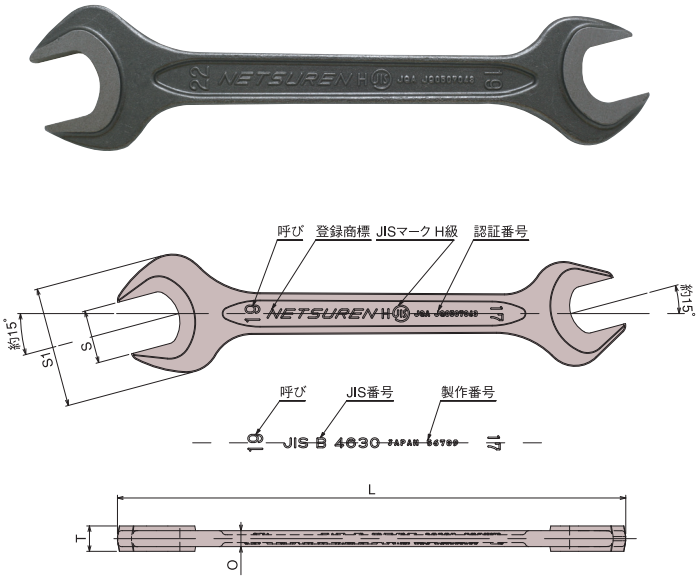

（mm）

No.	呼び方	S1標準	T最大	O	L寸法
K0150	5.5×7	14×18	4	2.5	96
K0151	6×7	16×18	4	2.5	96
K0152	(6×8)	16×20	4.5	3.0	105
K0153	7×8	18×20	4.5	3.0	105
K0154	(8×9)	20×20	4.5	3.0	111
K0155	8×10	20×24	5	3.0	117
K0156	(9×10)	22×24	5	3.0	118
K0158	(10×12)	24×28	6	4.0	126
K0159	10×13	24×31	6.5	4.0	137
K0160	(10×14)	24×32	7	4.5	138
K0162	(11×13)	27×31	6.5	4.0	138
K0163	(12×14)	28×32	7	4.5	140
K0166	(13×17)	31×38	8	5.0	160
K0167	(14×17)	32×38	8	5.0	161
K0169	(17×19)	38×43	9	5.5	181
K0170	(17×21)	38×48	10	6.0	194
K0172	(19×21)	43×48	10	6.0	206
K0173	(19×22)	43×50	10	6.0	207

No.	呼び方	S1標準	T最大	O	L寸法
K0174	(19×24)	43×54	11	6.5	219
K0175	(21×23)	48×52	11	6.5	220
K0177	(21×26)	48×58	12	7.0	234
K0178	(22×24)	50×54	11	6.5	233
K0179	(23×26)	52×58	12	7.0	236
K0180	24×27	54×60	12	7.0	248
K0181	(24×30)	54×66	13	7.5	270
K0183	(26×32)	58×70	14	8.0	275
K0184	27×30	60×66	13	7.5	274
K0185	(29×32)	64×70	14	8.0	277
K0186	30×32	66×70	14	8.0	278
K0187	(32×35)	70×76	15	8.5	307
K0188	32×36	70×76	15	8.5	307
K0189	(35×41)	76×87	17	9.5	346
K0190	36×41	76×87	17	9.5	346
K0191	41×46	87×98	19	10.0	382
K0192	(41×50)	87×106	20	10.5	416
K0193	46×50	98×106	20	10.5	420

注　意

- ●ボルト・ナットのサイズに合ったものを使用してください。
- ●パイプ等を継ぎ足して使用しないでください。
- ●ハンマー代わりに使用しないでください。
- ●ハンマー等で叩いて衝撃を加えないでください。

曲柄片口めがねスパナ

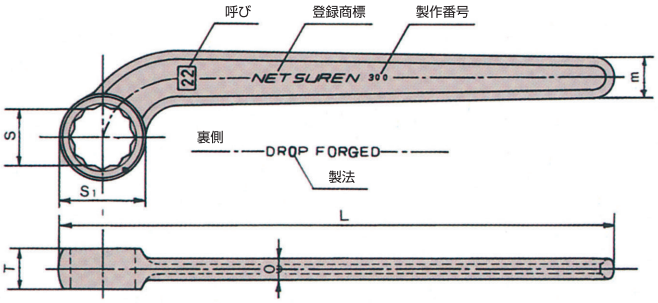

※呼び寸法50以下の製品はクロームメッキ仕上です。
呼び寸法54以上の製品はクリアラッカー仕上です。

(mm)

No.	呼び方	S1標準	T最大	O	L寸法
L0620	10	17.5	8	4.5	119
L0621	11	17.5	8	4.5	119
L0622	12	22	11	5.5	151
L0623	13	22	11	5.5	151
L0624	14	22	11	5.5	151
L0626	17	26.5	12	6	174
L0628	19	32.5	15	7	207
L0629	21	32.5	15	7	207
L0630	22	32.5	15	7	207
L0631	23	40	17	8	250
L0632	24	40	17	8	250
L0633	26	40	17	8	250
L0634	27	40	17	8	250
L0635	29	49	19	9.2	295
L0636	30	49	19	9.2	295
L0637	32	49	19	9.2	295
L0638	35	54	20	9.7	307

No.	呼び方	S1標準	T最大	O	L寸法
L0639	36	54	20	9.7	307
L0640	38	62	22	10.7	341
L0641	41	62	22	10.7	341
L0642	46	68	24	11.5	414
L0643	50	73	26	12.5	447
L0594	54	85	30	14.5	513
L0595	55	85	30	14.5	513
L0596	58	85	30	14.5	513
L0597	60	85	30	14.5	513
L0598	63	98	35	16.5	579
L0599	65	98	35	16.5	579
L0600	67	98	35	16.5	579
L0601	70	112	40	18.5	666
L0602	71	112	40	18.5	666
L0603	75	112	40	18.5	666
L0604	77	112	40	18.5	666
L0605	80	112	40	18.5	666

O形曲柄片口めがねスパナ

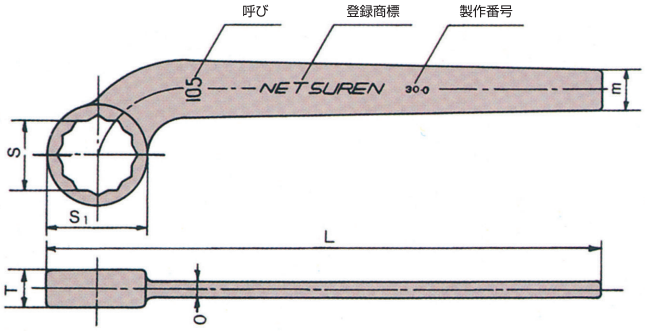

(mm)

No.	呼び方	S1標準	T最大	O	L寸法
L0606	85	124	45	18	692
L0607	90	139	50	19	720
L0608	95	139	50	19	720
L0609	100	152	55	20	756

No.	呼び方	S1標準	T最大	O	L寸法
L0610	105	152	55	20	756
L0611	110	159	62	21	780
L0612	115	166	66	22	780
L0613	120	174	66	22	780

曲柄両口めがねスパナ

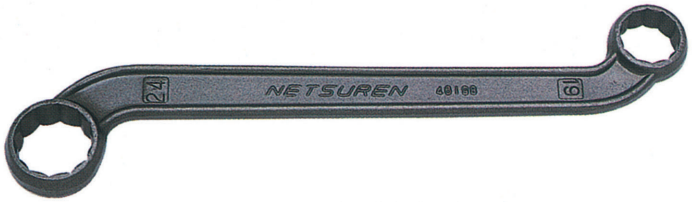

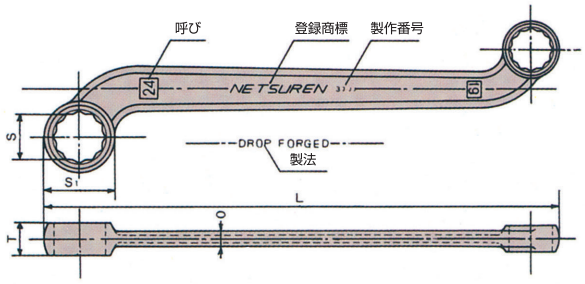

(mm)

No.	呼び方	S1標準	T最大	O	L寸法
N0651	17X19	29.5X35.5	12X15	7	243
N0652	17X21	29.5X35.5	12X15	7	243
N0654	19X21	29.5X35.5	12X15	7	243
N0655	19X22	29.5X35.5	12X15	7	243
N0656	19X24	29.5X35.5	12X15	7	243
N0657	21X23	36X40	15X17	8	298
N0659	21X26	36X40	15X17	8	298
N0660	22X24	36X40	15X17	8	298
N0662	23X26	36X40	15X17	8	298

No.	呼び方	S1標準	T最大	O	L寸法
N0663	24X27	36X40	15X17	8	298
N0664	24X30	40X49	17X19	9.2	364
N0666	26X32	40X49	17X19	9.2	364
N0667	27X30	40X49	17X19	9.2	364
N0670	30X32	49X54	19X20	9.7	402
N0671	32X35	49X54	19X20	9.7	402
N0672	32X36	49X54	19X20	9.7	402
N0673	35X41	54X62	20X22	10.7	468
N0674	36X41	54X62	20X22	10.7	468

注　意

- ●ボトル・ナットのサイズに合ったものを使用してください。
- ●パイプ等を継ぎ足して使用しないでください。
- ●ハンマー代わりに使用しないでください。
- ●ハンマー等で叩いて衝撃を加えないでください。

足場用めがねスパナ（長柄・短柄）

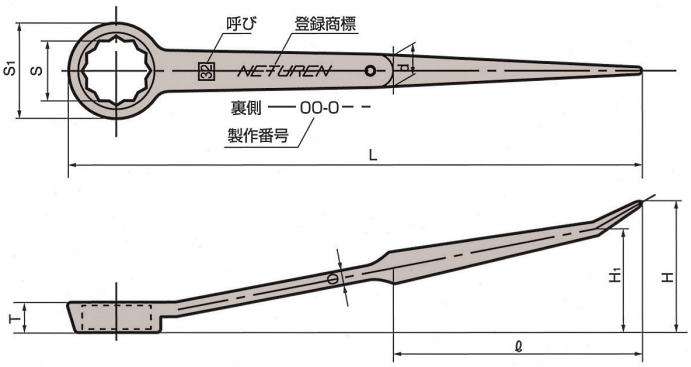

（mm）

No.	呼びS	S1	T	H	H1	O	ℓ	L
（長柄）N0925	30	55	18	75	59	9	140	332
（短柄）N0927							145	260
（長柄）N0926	32	55	18	75	59	9	140	332
（短柄）N0928							145	260

組立用めがねスパナ

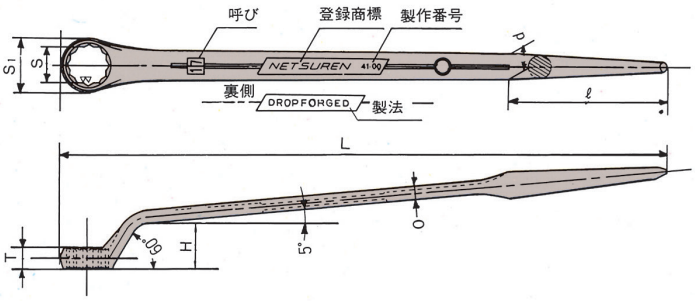

（mm）

No.	呼びS	S1	T	H	O	ℓ	L
N0701	17	26.5	10	22	6.5	80	313
N0703	19	32.5	12	26	7.5	90	341
N0704	21	32.5	12	26	7.5	90	341
N0705	22	32.5	12	26	7.5	90	341
N0706	23	40	14	32	8	96	385
N0707	24	40	14	32	8	96	385
N0708	26	40	14	32	8	96	385
N0709	27	40	14	32	8	96	385

No.	呼びS	S1	T	H	O	ℓ	L
N0710	29	49.5	16	38	9	110	415
N0711	30	49.5	16	38	9	110	415
N0712	32	49.5	16	38	9	110	415
N0713	35	55	18	41	10	120	468
N0714	36	55	18	41	10	120	468
N0715	38	65	20	46	11	130	506
N0716	41	65	20	46	11	130	506

引掛スパナ

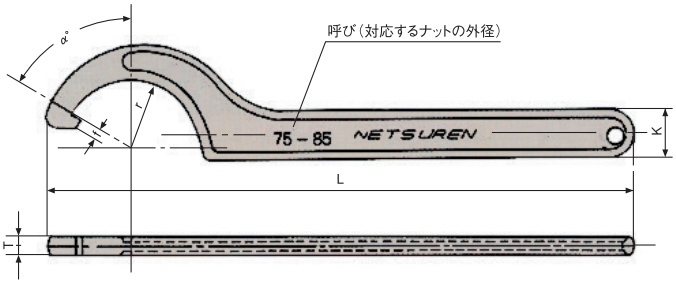

（mm）

No.	呼び	f	r	α°	T	K	L
Q0860	25—30	2.5	14	60°	4	10	118
Q0861	30—38	3	16	60°	6	12	140
Q0862	38—45	3	20	60°	6	14	176
Q0863	45—52	3.5	24	60°	7	16	200
Q0864	52—58	3.5	27	60°	7	18	215
Q0865	58—65	4.5	31	60°	8	20	240
Q0866	65—75	4.5	35.5	60°	8	22	255
Q0867	75—85	5	39	60°	8	24	278
Q0868	85—98	5	45.5	45°	10	26	285
Q0869	98—110	5	51.5	45°	10	28	302
Q0870	110—125	6	58	45°	10	30	338
Q0871	125—135	6	64.5	45°	10	30	355

片口打撃スパナ

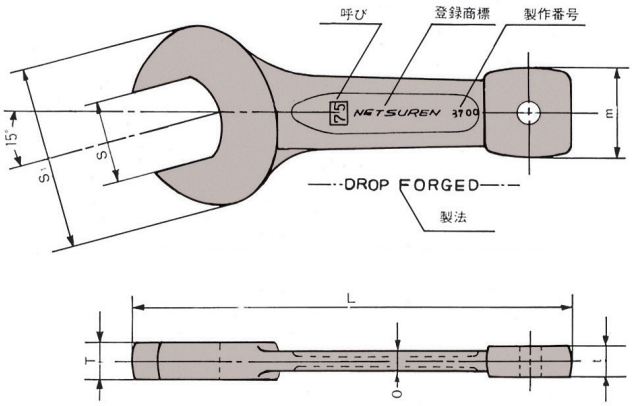

注 意

- ボルト・ナットのサイズの合ったものを使用してください。
- 防塵めがねを掛けて作業してください。

(mm)

No.	呼びS	S1	T	O	t	m	L
P0806	30	72	16	10	14	38	202
P0807	32	72	16	10	14	38	202
P0808	35	78	16	11	15	38	216
P0809	36	78	16	11	15	38	216
P0810	38	90	20	12	18	48	231
P0811	41	90	20	12	18	48	231
P0812	46	100	20	12	18	48	247
P0813	50	110	20	12	18	48	275
P0814	54	120	25	14	20	48	305
P0815	55	120	25	14	20	62	305
P0816	58	130	25	14	20	62	310
P0817	60	130	25	16	22	62	310
P0818	63	140	30	16	22	68	348
P0819	65	150	30	16	22	68	348
P0820	67	150	30	16	22	68	348
P0821	70	160	35	18	24	80	400
P0822	71	160	35	18	24	80	400

No.	呼びS	S1	T	O	t	m	L
P0823	75	170	35	18	24	80	400
P0824	77	170	35	18	24	80	400
P0825	80	180	35	18	24	80	407
P0826	85	180	35	18	24	80	407
P0827	90	200	40	20	24	85	456
P0828	95	200	40	20	24	85	456
P0829	100	220	48	24	24	98	506
P0830	105	220	48	24	24	98	506
P0831	110	230	48	24	24	98	511
P0832	115	250	56	28	28	98	545
P0833	120	250	56	28	28	98	545
P0834	125	260	56	28	28	98	581
P0835	130	270	56	28	28	110	581
P0836	135	280	56	28	28	110	586
P0837	140	295	64	32	32	122	645
P0838	145	295	64	32	32	122	645

めがね打撃スパナ

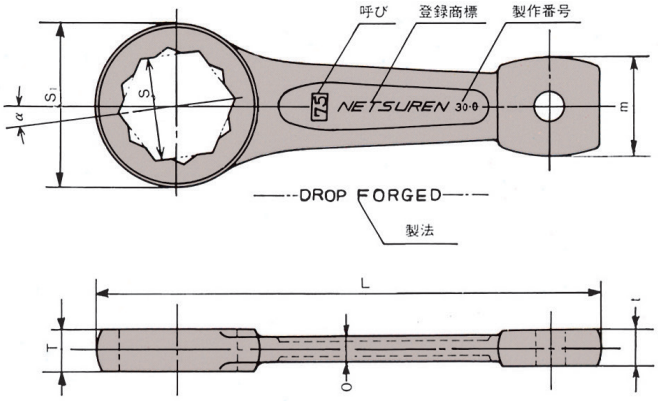

注 意

- ボルト・ナットのサイズの合ったものを使用してください。
- 防塵めがねを掛けて作業してください。

(mm)

No.	呼びS	S1	T	O	t	m	L
O0756	30	52	17	10	14	38	196
O0757	32	52	17	10	14	38	196
O0758	35	58	18	11	15	38	209
O0759	36	58	18	11	15	38	209
O0760	38	66	20	12	18	48	223
O0761	41	66	20	12	18	48	223
O0762	46	74	20	12	18	48	237
O0763	50	80	20	12	18	48	250
O0764	54	90	25	14	20	62	270
O0765	55	90	25	14	20	62	270
O0766	58	90	25	14	20	62	270
O0767	60	105	30	16	22	68	308
O0768	63	105	30	16	22	68	308
O0769	65	105	30	16	22	68	308
O0770	67	105	30	16	22	68	308
O0771	70	120	35	18	24	80	345
O0772	71	120	35	18	24	80	345

No.	呼びS	S1	T	O	t	m	L
O0773	75	120	35	18	24	80	345
O0774	77	120	35	18	24	80	345
O0775	80	130	35	18	24	80	365
O0776	85	130	35	18	24	80	365
O0777	90	146	40	20	24	85	392
O0778	95	146	40	20	24	85	392
O0779	100	160	48	24	28	98	420
O0780	105	160	48	24	28	98	420
O0781	110	165	48	24	28	98	443
O0782	115	180	56	28	28	98	470
O0783	120	180	56	28	28	98	470
O0784	125	188	56	28	28	110	494
O0785	130	194	56	28	28	110	497
O0786	135	202	56	28	28	110	526
O0787	140	215	64	32	32	122	558
O0788	145	215	64	32	32	122	558

ベルトレンチ

注 意 ●水、油、その他付着物を取除いてから使用してください。

特　長	パイプのネジ締めできずのつかない。 パイプの太さ調整、使用も至極簡単です。
使用途	ビニールパイプ、ライニングパイプ、 クロームメッキパイプ・磨棒鋼・衛生器関係
仕　様	対応するパイプ経15mm～80mm最大締付 トルク約15kg/m （標準ベルト全長500m） ベルト幅23mm

No.	呼　　び	ベルト長さ
S0915	標準500型	500mm
S0916	750型	750mm
S0917	1000型	1000mm
S0918	1500型	1500mm

組スパナ

	呼　　び	内　　容（mm）
6丁組	JS-823	8×9、10×12、12×14、14×17、17×19、21×23
6丁組	IS-624	6×7、8×10、11×13、12×14、17×19、22×24
6丁組	JS-826	8×9、10×12、12×14、14×17、19×21、23×26
8丁組	M-626	6×7、8×9、10×12、11×13、14×17、19×21 22×24、23×26

■スパナに対応する六角ボルト、六角ナット関係表

●二面幅欄の（　）内は附属書に分類されるもの。
●その他表中の（　）を付けたものはなるべく用いない。

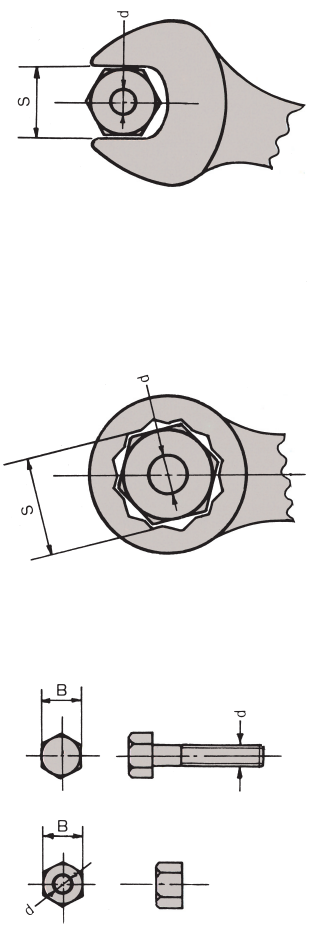

No.	スパナ		適応する六角ボルト、ナット径（d）JIS B-1180、1181-1985				
	二面幅（S）	許容差	本体（ISO4014～4018による）	附属書（ISO4014～4018によらない）			
			六角ボルト、六角ナット	六角ボルト	小形六角ボルト	六角ナット	小形六角ナット
1	5.5	+0.12～+0.02	M 3	M 3	—	M 3	—
2	(6)	+0.15 +0.03	—	(M3.5)	—	(M3.5)	—
3	7		M 4	M 4	—	M 4	—
4	8		M 5	(M4.5)M5	—	(M4.5)M5	—
5	(9)		—	—	—	—	—
6	10	+0.19 +0.04	M 6	M 6	—	M 6	—
7	(11)		—	(M 7)	—	(M 7)	—
8	(12)	+0.24 +0.04	—	—	M 8	—	M 8
9	13		M 8	M 8	—	M 8	—
10	(14)	+0.27 +0.05	—	—	M10	—	M10
11	16		M10	—	—	—	—
12	(17)	+0.30 +0.05	—	M10	M12	M10	M12
13	18		M12	—	—	—	—
14	(19)	+0.36 +0.06	—	M12	(M14)	M12	M14
15	21		(M14)	—	—	—	—
16	(22)		—	(M14)	M16	(M14)	M16
17	(23)		—	—	—	—	—
18	24		M16	M16	(M18)	M16	M18
19	(26)	+0.48 +0.08	—	—	—	—	—
20	(27)		—	(M18)	M20	(M18)	M20
21	(29)		—	—	—	—	—
22	30		M20	M20	(M22)	M20	M22
23	(32)		—	(M22)	M24	(M22)	M24
24	(35)	+0.60 +0.10	—	—	—	—	—
25	36		M24	M24	(M27)	M24	M27
26	(38)		—	—	—	—	—
27	(41)		—	(M27)	M30	(M27)	M30
28	46		M30	M30	(M33)	M30	M33
29	(50)		—	(M33)	M36	(M33)	M36
30	(54)	+0.72 +0.12	—	—	—	—	—
31	55		M36	M36	(M39)	M36	(M39)
32	(58)		—	—	—	—	—
33	(60)		—	(M39)	—	(M39)	—
34	(63)		—	—	—	—	—
35	(65)		—	M42	—	M42	—
36	(67)		—	—	—	—	—
37	(70)		—	(M45)	—	(M45)	—
38	(71)		—	—	—	—	—
39	(75)	+0.85 +0.16	—	M48	—	M48	—
40	(77)		—	—	—	—	—
41	(80)		—	(M52)	—	(M52)	—
42	85	+1.05 +0.40	—	M56	—	M56	—
43	90		—	(M60)	—	(M60)	—
44	95		—	M64	—	M64	—
45	100		—	(M68)	—	(M68)	—
46	105		—	M72	—	M72	—
47	110		—	(M76)	—	(M76)	—
48	115		—	M80	—	M80	—
49	120		—	—	—	(M85)	—
50	130	+1.40 +0.60	—	—	—	M90	—
51	135		—	—	—	(M95)	—
52	145		—	—	—	M100	—
53	150		—	—	—	(M105)	—
54	155		—	—	—	M110	—
55	165		—	—	—	(M115)	—
56	170		—	—	—	(M120)	—
57	175		—	—	—	—	—
58	180		—	—	—	M125	—

■JIS 規格 曲げモーメント表（片口及び両口）

曲げモーメント（丸形）　JIS B4630-1998

呼び		5.5	6	7	8	10	13	16	18	21	24	27	30	32	36	41	46	50	55
曲げモーメント N・m	普通級	3.9	4.9	8.8	14	27	56	103	137	201	279	368	471	539	701	932	1,160	1,370	1,670
	強力級	5.9	7.8	14	21	41	84	155	206	299	417	549	706	804	1,050	1,390	1,740	2,060	2,500

附属書　曲げモーメント（丸形）

呼び		6	8	9	10	11	12	13	14	17	19	21	22	23	24	26	27	29	30
曲げモーメント N・m	普通級	4.9	14	20	27	35	45	56	68	119	162	201	226	250	279	333	368	431	471
	強力級	7.8	21	31	41	53	68	84	103	178	240	299	338	373	417	500	549	647	706

呼び		32	35	38	41	50	54	58	60	63	65	67	70	71	75	77	80
曲げモーメント N・m	普通級	539	657	784	932	1,370	1,600	1,840	1,980	2,180	2,320	2,460	2,700	2,770	3,090	3,260	3,510
	強力級	804	981	1,180	1,390	2,060	2,400	2,770	2,970	3,270	3,490	3,700	4,050	4,150	4,640	4,880	5,270

（参考）N・m＝Kgf・m×9.8　（Kgf・m＝N・m÷9.8）

ND-1

●最大吸着能力
……60kg
●吸着面サイズ
……φ120
●本体
硬質プラスチック製

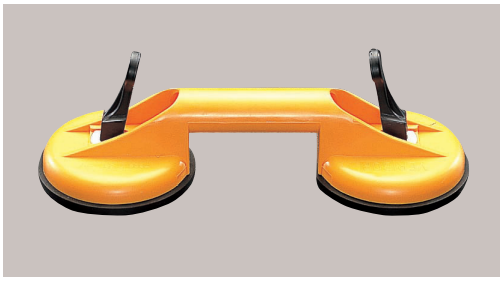

ND-2C

●最大吸着能力
……60kg
●吸着面サイズ
……φ120
●本体
…アルミ合金製

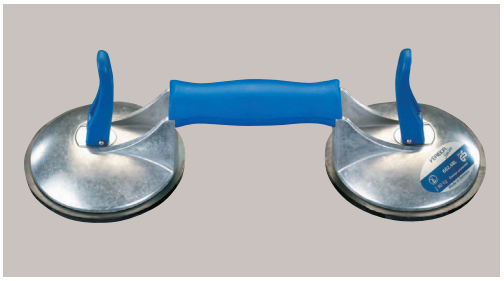

ND-3

●最大吸着能力
……45kg
●吸着面サイズ
……φ120
●本体
硬質プラスチック製
●首の部分で動きますのでR面にもぴったり吸着します。ウィンドガラスの貼り付け等にお使いいただけます。

ND-4C

●最大吸着能力
……70kg
●吸着面サイズ
……φ120
●本体
…アルミ合金製

ND-12C

●最大吸着能力
……50kg
●吸着面サイズ
……φ120
●本体
アルミ合金製
●少々の凸凹した面にも吸着します。

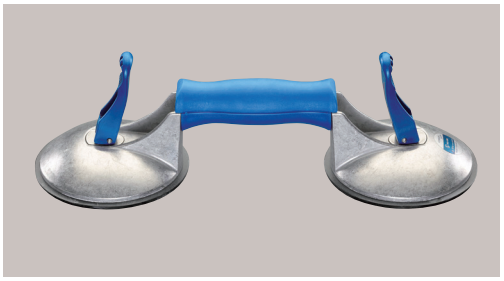

NS-1C

●最大吸着能力
……30kg
●吸着面サイズ
……φ120
●本体
…アルミ合金製

NS-3

●最大吸着能力
……90kg
●吸着面サイズ
……φ180
●本体
…アルミ合金製

NS-4

●最大吸着能力
……120kg
●吸着面サイズ
……φ210
●本体
…アルミ合金製
●バキュームポンプ式

NS-5

●最大吸着能力
……60kg
●吸着面サイズ
……φ180
●本体
…アルミ合金製

NS-6

●最大吸着能力
……15kg
●吸着面サイズ
……φ80
●本体
……特殊ゴム製

NS-11

●最大吸着能力
……20kg
●吸着面サイズ
……φ90
●本体
…アルミ合金製

NS-12C

●最大吸着能力
……25kg
●吸着面サイズ
……φ120
●本体
…アルミ合金製
●少々の凸凹した面にも吸着します。

NS-14

●最大吸着能力
……15kg
●吸着面サイズ
……φ80
●本体
……特殊ゴム製

NT-1C

●最大吸着能力
……100kg
●吸着面サイズ
……φ120
●本体
…アルミ合金製

⚠ 警　告

●手工具ですから揚重機（クレーン等）で吊り上げ作業等に使用しないでください。

●常に吸着部は真空状態を要するため、吸着面が通気性のあるものには使用しないでください。

●表面が塗装してあるものに使用すると塗装膜がはぎ取られて、外れることがありますので、悪い塗装面には使用しないでください。

●吸着能力を超える使用は絶対にしないでください。

●使用前に必ず点検し、吸着盤にきずや油等が着いていないか調べてください。（きずのあるものは使用禁止・油等の付着は取り除いてください。）

●サクションリフターは短時間使用するためのものですから、同じ場所で長時間使用したり、取付け直さずに持ち上げたりすると、外れることがありますので、十分気をつけてください。

●取り付け後は、万一外れても危険のないように、周辺の安全確認をしてください。

●使用中は表面にしっかり吸着しているか、手で握って確認してください。

●ナイフやドライバー等で吸着面よりムリにこじて外さないでください。

●サクションリフターに身体をあずけたり、ぶら下がったり、足を掛けて登ったりしないでください。

●サクションリフターで持ち上げる荷物の下に立ち入らないでください。

●使用中は叩いたり、手等で揺らさないでください。

●取外し後は、放り投げたり、引きずったり、足で踏まないでください。

◪：商品が無くなり次第、販売終了となります。

アルファベット索引

C

C型	大型ハッカー（吊フック）	57
CF型	クレーンフォーク	60
CH－N型	カム付フック	55
CH－NF型	無傷カム付フック	55
CH－NW型	カム付フック	56
CL型	コイル吊フック	59
CLS型	コイル吊フック	59
CLS－B型	コイル吊フック（バランス式）	60
CU－AM型	オールマイティクランプ	65
CU－B型	コンクリート角柱吊クランプ	64
CU－H型	U字溝竪吊クランプ	63
CU－KA型	間知ブロック吊クランプ（全自動タイプ）	67
CU－KE型	間知ブロック吊クランプ（半自動タイプ）	67
CU－M型	U字溝竪吊クランプ	63
CU－MD型	U字溝竪吊クランプ（深口用）	63
CU－P型	U字溝竪吊クランプ	64
CU－SE型	U字溝内張クランプ	66
CU－SEA型	U字溝内張クランプ	66
CU－SJ型	U字溝内張クランプ	65
CU－X型	コンクリート溝ぶた吊クランプ	68
CU－X－T型	コンクリート溝ぶた吊クランプ（運搬車セット）	68

D

DD－B型	ハッカー（吊フック）	53
DD－BW型	ハッカー（吊フック）	53
DL型	ハッカー（吊フック）	51
DL－B型	ハッカー（吊フック）	51
DL－B/B型	ハッカー（吊フック）	51
DV型	ドラム缶吊クランプ	50
DV－ARM型	ドラム缶吊クランプ	50

E

EASY型 細目	横吊クランプ	1・32
EASY－O型	横吊クランプ（ばねなし）	31・32
EASY－S型	横吊クランプ（ばね付）	31・32
EP型	パイプ引掛クランプ（手動ロック式）	47

F

F－DL－O型	広口ハッカー（吊フック）	52
FH型	無傷ハッカー（吊フック）	56
FL－H型	無傷横吊クランプ（手動ロック式）	36
FL－V型	無傷竪吊クランプ（安全歯カム付）	29・30
FL－VA型	無傷竪吊クランプ（手動ロック式）	28

H

H18型	ハンドクランプ	48
HA－60型	横吊クランプ（手動ロック式）	34
HA－60型 細目	横吊クランプ（手動ロック式）	1・34
HA－110型	横吊クランプ（手動ロック式）	33
HA－110型 細目	横吊クランプ（手動ロック式）	1・33
HB－NW型	ハッカー（吊フック）	54
HK－101型	ビームクランプ	43
HP－Y型	引張クランプ	41
HP－Y型 細目	引張クランプ	1・41
HP－YF型	無傷引張クランプ	42
HS－75型	スクリュークランプ	2・69
HS－100型	スクリュークランプ	2・69
HV－26型	ビームクランプ	44
HV－G型	竪吊・横吊兼用クランプ	39
HV－G型 細目	竪吊・横吊兼用クランプ	1・39
HV－K型	竪吊・横吊兼用クランプ	37・38
HV－K型 細目	竪吊・横吊兼用クランプ	1・37
HV－N型	横吊クランプ	35
HV－N型 細目	横吊クランプ	1・35

I

IV型　内面吊クランプ・・・

お客さまへ

いつもネツレンクランプを御愛顧いただき有難うございます。
ネツレンクランプはいつもお客様の為に、お役にたちたいと考えています。
クランプ、その他の吊具や工具に関することなら何でも結構です。ぜひ御用命ください。

●ネツレンクランプのご照会に際して、お知らせ頂きたい事項。

1. 吊り荷の重量=クランプの基本使用荷重（トン数）
2. 吊り荷の厚さ=クランプの口巾範囲（最小㎜～最大㎜）
3. 吊り荷の形状=クランプのくわえ深さ寸法（㎜）
4. 吊り上がる状態=クランプの竪吊り又は横吊りの区別
5. 吊り荷の温度=クランプの使用適否
6. 吊り荷の材質及び表面の状態=クランプの機種の選定
7. 吊り荷のつかみ傷の有無=クランプの機種の選定
8. その他特殊条件について。

Active 21

ネツレンクランプ・スパナ製造元――――――創業明治３年
三木ネツレン株式会社

本社・工場　〒673-0435 兵庫県三木市別所町高木638
TEL.0794-82-5115（代）　FAX.0794-82-5120
東京営業所　〒130-0012 東京都墨田区太平1丁目2-12 志賀ビル3F
TEL.03-5819-8522　FAX.03-5819-8533
お問い合わせは、フリーダイヤルでお気軽にどうぞ
0120-20-8926
http://www.neturen.co.jp
E-mail miki@neturen.co.jp

CERTIFIED JQA MANAGEMENT SYSTEM QUALITY SYSTEM
ISO 9001:2015
JQA-QM3881
本社・工場

取扱店